GENKINGER
MATERIAL HANDLING

TRANSPORTTECHNIK TEXTILINDUSTRIE

HANDLING EQUIPMENT TEXTILE INDUSTRY

















Tradition und Innovationen seit über 100 Jahren

Modernste Intralogistik für Textilunternehmen weltweit

Seit mehr als 100 Jahren fest am Markt etabliert, steht Genkinger für **intelligente** und **kostensparende Lösungen** bei höchster **Verarbeitungsgüte** und **Zuverlässigkeit.**
Unsere einzigartige **Produktpalette** erstreckt sich **weit über den Standardmaschinenbereich** hinaus:
Individuelle, auf Wunsch maximal **auf Ihre betrieblichen Anforderungen** zugeschnittenen **Hub- und Transportfahrzeuge** mit herausragenden Features garantieren einen **reibungslosen Transport- und Produktionsablauf** in Ihrem Unternehmen.

Globaler Einsatz und erfolgreiche Partnerschaft mit Textilherstellern

Bedingungslos **solide verarbeitet** und mit den **höchsten Sicherheitsstandards** ausgestattet, bewähren sich unsere Fahrzeuge seit vielen Jahrzehnten in **kleinen und großen Textilbetrieben** auf der ganzen Welt. **Kundenzufriedenheit, Nachhaltigkeit** und **Zuverlässigkeit** sind die Kernwerte, denen wir uns verpflichtet haben. Dafür steht unser **qualifiziertes** und **hochmotiviertes Mitarbeiter- und Serviceteam.**

Am Puls der Zeit, innovativ und kundennah

Der kontinuierliche Austausch und die **enge Zusammenarbeit** mit führenden **Textilmaschinenherstellern** bieten unserem erfahrenen Konstruktionsteam optimale Voraussetzungen, **hochkompatible und bedarfsgerechte Lösungen** für Ihren Betrieb zu entwickeln.

Folgende **Produktlinien für die Textilindustrie** stehen Ihnen zur Verfügung:

- **Hub- und Transportgeräte**, insbesondere für **Webereien** und **Wirkereien**
- **Lagertechnik** für individuelle Kundenanforderungen
- **Sonderlösungen,** und **fahrerlose Transportsysteme**

Tradition and innovation for more than 100 years

State-of-the-art intralogistics for textile companies worldwide

For more than 100 years *firmly established on the market, the name Genkinger stands for* ***intelligent*** *and* ***cost-saving solutions*** *at highest* ***processing quality*** *and* ***reliability.***
Our unique ***product range*** *extends* ***far beyond the standard machine range:***
Individual lifting and transport vehicles *with outstanding features,* ***tailored to your operational requirements****, guarantee a* ***smooth transport and production process*** *in your company.*

Global operation and successful partnership with textile manufacturers

Unconditionally ***solidly processed*** *and equipped with the* ***highest safety standards,*** *our vehicles have proven themselves for many decades in* ***small and large textile companies*** *all over the world.* ***Customer satisfaction, sustainability*** *and* ***reliability*** *are the core values to which we are committed. This is what our* ***qualified*** *and* ***highly motivated staff and service team*** *stands for.*

At the pulse of time, innovative and customer-oriented

The continuous exchange and the ***close cooperation*** *with leading* ***textile machinery manufacturers*** *offer our experienced design team optimal conditions to provide* ***highly compatible and needs-based solutions*** *for your enterprise.*

The following ***product lines for the textile industry*** *are at your disposal:*

- ***Lifting and transport equipment*** *especially for* ***weaving mills*** *and* ***knitting factories***
- ***Warehouse technology*** *for individual customer requirements*
- ***Special solutions*** *and* ***driverless transport systems***



„Clever Engineering — Clever Products“

Genkinger GmbH
Albstraße 49 | D-72525 Münsingen
Tel. +49 (0) 7381/186-8902 | Fax +49 (0) 7381/186-49
www.genkinger.de | textiltechnik@genkinger.de

Inhaltsverzeichnis *Contents*

Fahrerlose Transportsysteme | *Automated Guided Vehicle*

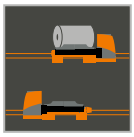

Fahrerlose Transportsysteme 9
Schnelles und fahrerloses transportieren
Fast and automated transporte

Spinnkannen-Transporter | *Spinning can transporte truck*



EFU 200 P 12
Elektrischer Niederhubwagen
Electric low lift truck



ESU 100 P 16
Plattform-Niederhubwagen
Platform low lift truck



EFP 70 14
Elektrischer Spinnkannen-Transporter
Electric can transporte truck

Kettbaumtransport | *Warp beam transport*



LTW 5 20
Leerbaum-Transportwagen
Transport trolley for empty beams



KHUR 7...15 28
Kettbaum-Hubwagen mit Rohrgreifern
Warp beam lift truck with tube grippers



KEGU + KGH 22
Kettbaum-Niederhubwagen
Warp beam low lift truck



KHR 15
KHR 20...30 (M) 30
Kettbaum-Hubwagen für Voll-, Halb- und Zwillingskettbäume
Warp beam lift truck for full and half beams



KEFU 30 24
Quersitz-Kettbaum-Niederhubwagen
Warp beam low lift truck with cross seat



EE-KHUM 20...25...30 34
Elektro-Kettbaum-Hubwagen mit Mulde
Electrically powered warp beam lift truck with cradle



KHUM 7...15 26
Kettbaum-Hubwagen mit Mulde
Warp beam lifting truck with cradle



EE-KHUR 20...25...30...50 38
Elektro-Kettbaum-Hubwagen mit Rohrgreifer
Electrically powered warp beam lift truck with tube grippers

Kettbaum-Hochhubwagen | *Warp beam high-lift*



KHHT 12 46
Kettbaum-Hochhubwagen
Warp beam high lift truck



EE-GYR 25 52
Elektro-Vierwege Seitenstapler
Electrically powered four-way sideloader



EE-KHHR 20...30 48
Elektro-Kettbaum- und Dockentransportwagen
Electrically powered warp beam lift truck with tube grippers



EE-MSR 30 54
Elektro-Mehrwege-Seitenstapler
Electrically powered-multidirectional Sideloader

Eingezogene Kette | *Pattern trucks*



TLS 20...30 (M) 58
Kettbaum Lager- und Transportwagen
Warp beam storage and transport truck



B-KHUR 12 GEV 60
Kettbaum-Hubwagen mit Gschirreinlegevorrichtung
Warp beam lift truck with harness mounting device



KHR 12 GEV
KHR 15...30 (M) GEV 62
Kettbaum-Hubwagen mit Geschirreinlegevorrichtung
Warp beam lift truck with harness mounting device



EE-KHUR 20...30 (M)
EE-KHUR 15 OR 6 GEV... 20 OR 20 GEV 66
Elektro-Kettbaum-Hubwagen
mit Geschirreinlegevorrichtung
Electrically powered warp beam lift truck with harness mounting device

Warenbaum / Docken | *Fabric transport*



WB 3...5...7 76
Warenbaum-Transportwagen
Fabric beam transport truck



E-WB 6 78
Elektro-Warenbaum-Transportwagen
Electrically powered fabric beam transport truck



WS 80
Warenbaum-Sammel- und Transportwagen
Fabric beam storage and transport truck



GM 20...30 82
Großdocken-Muldenwagen
Big batch cradle truck



EE-GM 25
EE-GMM 30 84
Elektro-Docken-Transportwagen
Electrically powered big bath transport truck



EE-DKHUM 20...30 88
Kombigerät für Kettbaum- und Dockentransport
Multi-purpose truck for transport of warp beams and big batches

Vorwerk, Ausrüstung, Lager | *Preparation, Finishing, Storage*



HR 25 92
Hydraulischer Hubroller
Hydraulic lifting trolley



EGS 10...40...70
EFS 40...70 94
(Quersitz-) Elektro-Schlepper
Electric tractor (with cross seat)

Umlauflager | *Paternoster*



KLS 102
Kettbaum Lagersystem
Warp beam storage system

Wirkerei | *Knitting*



TMD 25 106
Teilbaum-Montagegestell (drehbar)
Sectional beam assembling rack (rotating)



EE-KHHG 15 108
Elektro-Kettbaum-Hochhubwagen
Electrically powered warp beam high lift truck



EE-WH 20...30...40 110
Elektro-Wirkerei-Hochhubwagen
Electrically powered high lift truck for knitting mills.



WHM 5...10 112
Warenbaum-Hochhubwagen
Fabric beam high lift truck



B-WHM 3 114
Rollen-Hochhubwagen mit batterieelektrischem Hub
High lift truck with battery-electric lifting motion

GENKINGER
MATERIAL HANDLING



Fahrerlose Transportsysteme
Automated Guided Vehicle



Spinnkannen-Transporter
Spinning can transporte truck



Kettbaumtransport
Warp beam transport



Kettbaum in Hochlage
Warp beam in high position

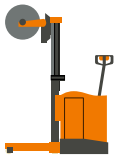

Eingezogene Kette
Pattern trucks



Warenbaum / Docken
Fabric transport



Vorwerk, Ausrüstung, Lager
Preparation, Finishing, Storage



Umlauflager
Paternoster

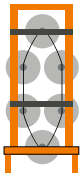

Wirkerei
Knitting



FAHRERLOSE TRANSPORTSYSTEME
AUTOMATED GUIDED VEHICLE

GENKINGER
MATERIAL HANDLING

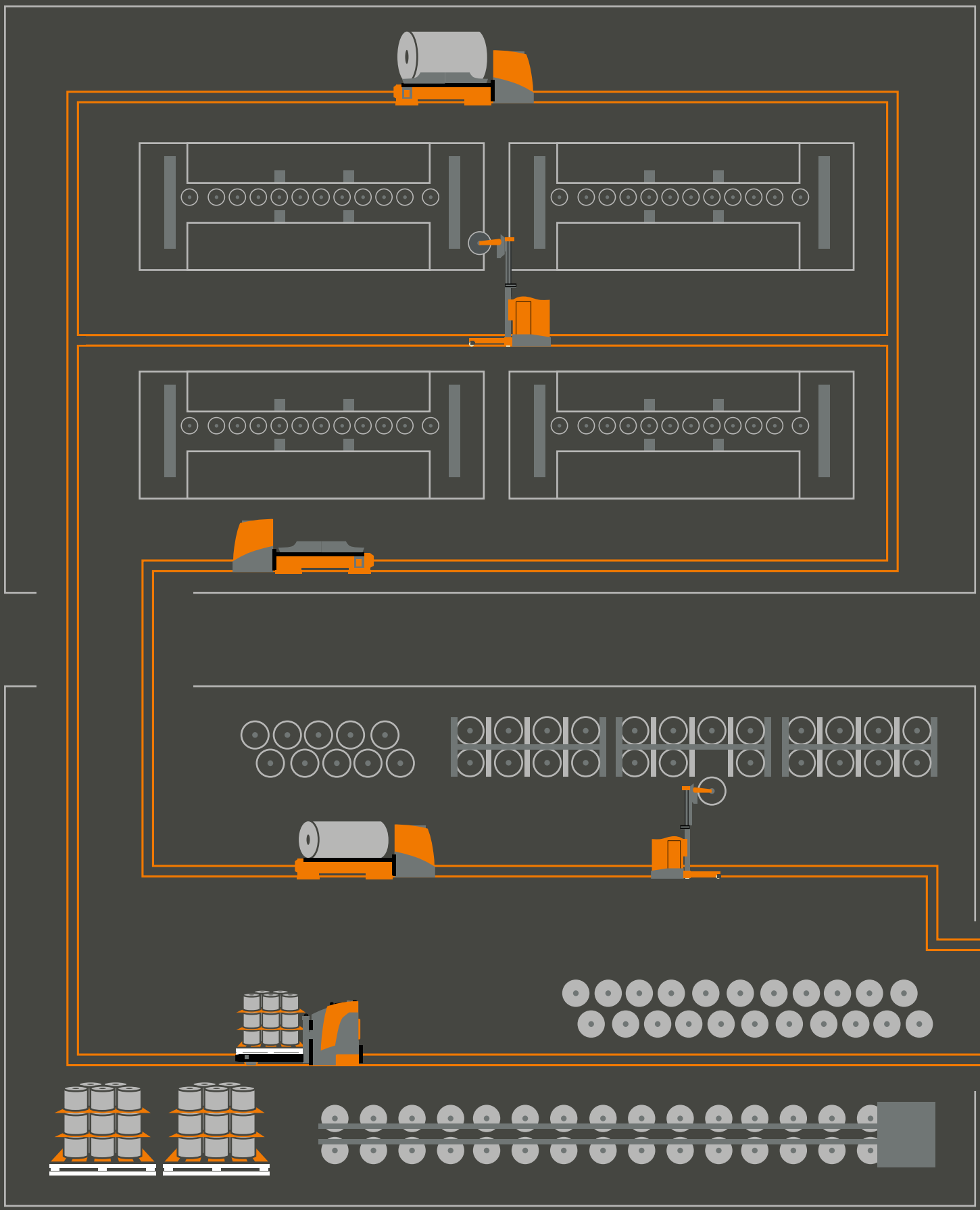

Kommen Sie mit Ihren Anforderungen auf uns zu. Wir beraten Sie gerne, individuell & kompetent.

Simply approach us with your requirements. We advise you comprehensively and competently.

Tel.: +49 (0) 7381 186-8902 | **E-Mail:** textiltechnik@genkinger.de | www.genkinger.de

Schnelles und sicheres Transportieren
Fast and secure transport

Fahrerlose Transportsysteme

Fahrerlose Transportsysteme (FTS) leisten einen entscheidenden Beitrag zur Optimierung von Prozessen in der Intralogistik. Sie sorgen dafür, dass das richtige Teil immer zur richtigen Zeit am richtigen Ort ist. Mit dem Einsatz von Transportsystemen erhöhen Sie deshalb nachhaltig die Produktivität Ihres Unternehmens. Für die besonderen Anforderungen der Textilindustrie werden kundenspezifische autonome Transportfahrzeuge nach Maß konstruiert, mit einer Lebensdauer von mehreren Jahrzehnten. Wir bieten maßgeschneiderte Transportsysteme für nahezu jede Anwendung. Die seit über 100 Jahren bewährten Transportgeräte von Genkinger kommen hier als robustes, zuverlässiges, flexibles und belastbares Transportsystem zum Einsatz, welches die barrierefreie Vernetzung unterschiedlicher Lager- und Arbeitsbereiche ermöglicht. Die Handhabung von eingezogenen als auch nicht-eingezogenen Ketten, Docken, Warenbäumen oder auch Paletten wird flexibilisiert.

Die FTS können in jede individuelle Prozessorganisation integriert werden: von einfachen Transportanwendungen, über das Ware-zur-Person Prinzip, bis hin zur Vollautomatisierung in einem integrierten Gesamtsystem. Die Steuerung und Optimierung aller Transportaufträge erfolgt durch eine Flottensoftware, die die Aufträge von jedem beliebigen Warenwirtschaftssystem erhält.

Die Navigation der Fahrerlosen Transportsysteme erfolgt optisch und garantiert somit hundertprozentige Verlässlichkeit und Sicherheit unter Verwendung modernster Technologien. Darüber hinaus sind die autonom navigierenden Fahrzeuge mit Lithium- Batterietechnik ausgestattet, sodass Logistikkonzepte mit hoher Leistungsfähigkeit für einen 24-Stunden-Betrieb zur Verfügung gestellt werden können.

Automated Guided Vehicle

Automated guided vehicles (AGV) contribute significantly to the optimization of processes in intralogistics. They make sure that the right part is always at the right place at the right time. The use of transport systems will positively affect the sustainable increase of your company's productivity. Adopted to the special requirements of the textile industry customized autonomous transport vehicles with a lifetime of several decades will be designed. Since over 100 years we offer customized transport systems for nearly every application. The proven Genkinger transport equipment is used as a robust, reliable, flexible and resistant transport system, which connects different storage and work areas barrier-free. The handling of drawn-in, as well as non-drawn-in warp beams, batches, fabric rolls or pallets is made more flexible.

The AGVs can be integrated into any individual process organization: from simple transport applications, over the goods-to-person principle, right to full automation in an integrated overall system. The control and optimization of all transport orders are made by a fleet software, which receives orders from any ERP system.

The navigation of the automated guided vehicles is done visually and thus guarantees 100% reliability and safety using recent technologies. Moreover, the autonomous vehicles are equipped with lithium-ion battery technology, so that logistics concepts with high performance for 24-hour operation are available.

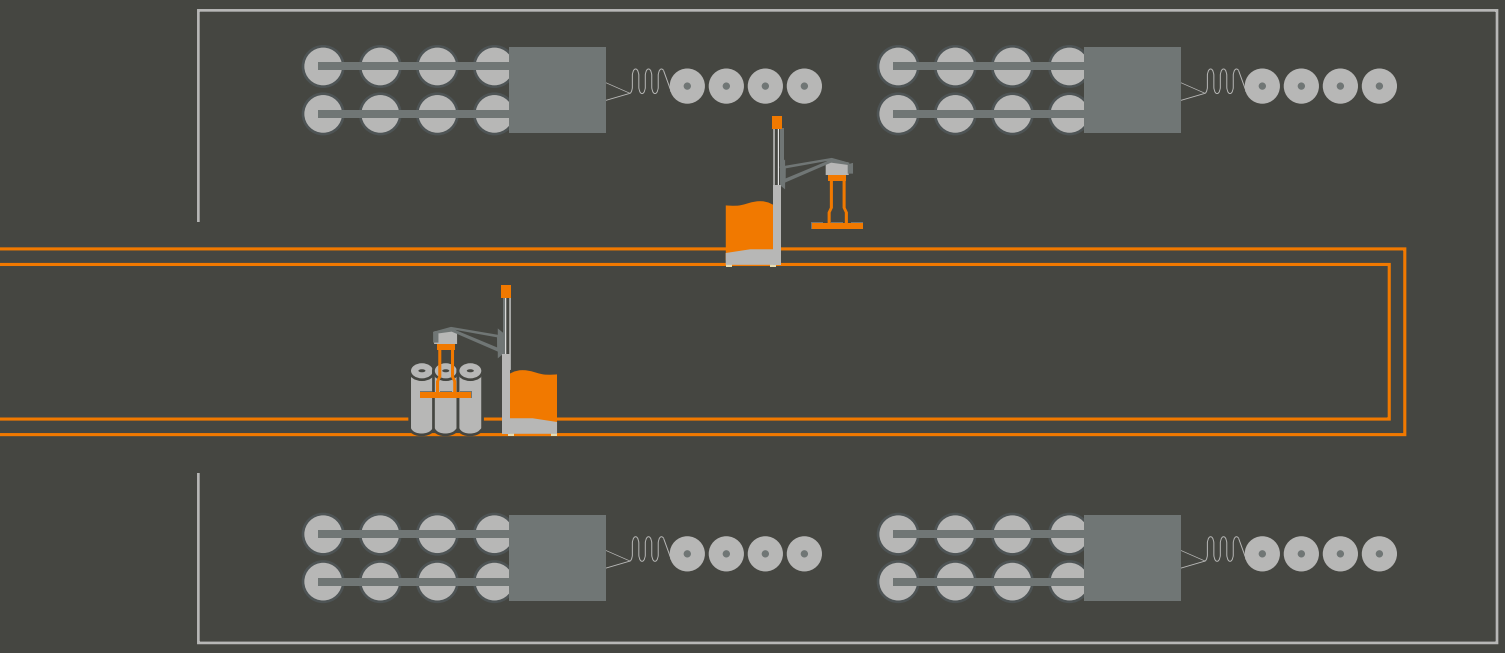

GENKINGER
MATERIAL HANDLING



Fahrerlose Transportsysteme
Automated Guided Vehicle



Spinnkannen-Transporter
Spinning can transporte truck



Kettbaumtransport
Warp beam transport



Kettbaum in Hochlage
Warp beam in high position

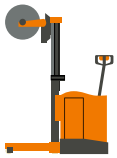

Eingezogene Kette
Pattern trucks

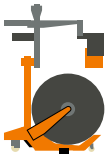

Warenbaum / Docken
Fabric transport



Vorwerk, Ausrüstung, Lager
Preparation, Finishing, Storage



Umlauflager
Paternoster

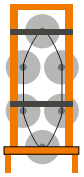

Wirkerei
Knitting



GENKINGER
MATERIAL HANDLING

EFU 200 P



- **Tragfähigkeit**
  bis 20000 kg
- **Einsatzbereich**
  Transport von Spinnkannen,
  die unterfahren werden können
- ***Carrying capacity***
  up to 20000 kg
- ***Application***
  Transport of spinning cans
  which can be underrun

Elektrischer Niederhubwagen
Electric low lift truck

Einfacher und sicherer Transport
Simple and secure transporte

EFU 200 P



im Einsatz
in use

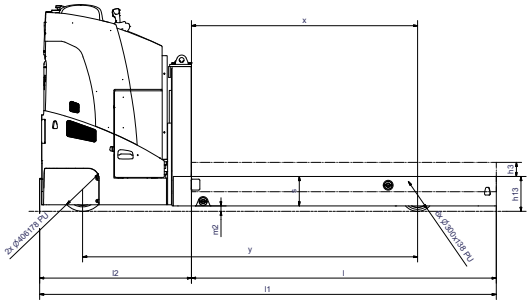

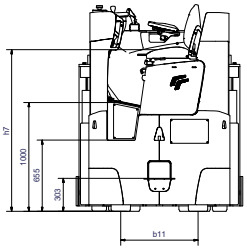

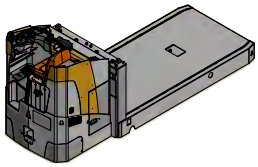

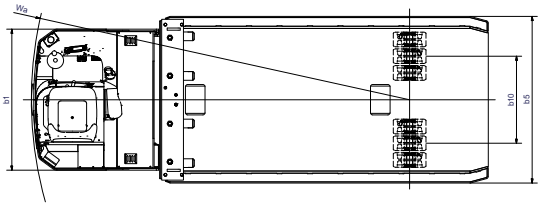

Technische Merkmale:

- Fahrgeschwindigkeit von bis zu 5 km/h mit und ohne Last
- Einstiegshilfe für müheloses Besteigen des Gerätes
- Variable Abmaße der Lastplattform entsprechend dem Einsatz
- Gute Sicht auf die Lastplattform zur leichten und sicheren Aufnahme der Spinnkannen
- Gute Übersicht des Fahrweges dank dem Bedienplatz mit Komfort-Quersitz und der hohen Sitzposition
- 2 starke Drehstrom-Antriebsmotoren mit je 5 kW
- Antriebe auf Wippe pendelnd gelagert für optimale Lastverteilung und verbesserte Traktion
- Batterieekapazität 48 V / 775 Ah
- Schnelle Batteriewechselmöglichkeit für 24 h Dauerbetrieb
- Drehstromantrieb für Rückgewinnung der Bremsenergie
- Wartungsarm dank bürstenloser Antriebs- und Lenkmotoren

Anfrageangaben:

- ☐ min. und max. Spinnkannen-Maße (bevorzugt Zeichnung)
- ☐ Unterfahrhöhe der Spinnkannen
- ☐ Einfahrbreite der Spinnkannen
- ☐ max. Gewicht

Technical features:

- *Travelling speed up to 5 km/h with and without load*
- *comfortable entry to truck thanks to entrance aid*
- *variable load platform dimensions according to the application*
- *good view of the load platform enabling easy and safe take-up of the spinning cans*
- *clear view of the driveway thanks to the comfort cross seat and the high sitting position*
- *2 strong AC drive motors with 5kW each*
- *Drives fitted on a compensator for optimum load distribution and improved traction*
- *Battery capacity 48 V / 775 Ah*
- *Possibility of quick battery change for 24 h continuous working*
- *Three-phase current drive with energy recuperation when braking*
- *low maintenance truck thanks to brushless driving and steering motor*

Specifications required in case of inquiry:

- ☐ *min. and max. spinning can dimensions (preferably a drawing)*
- ☐ *entering height of spinning cans*
- ☐ *entering width of spinning cans*
- ☐ *max. weight*

Kommen Sie mit Ihren Anforderungen auf uns zu. Wir beraten Sie gerne, individuell & kompetent.
Simply approach us with your requirements. We advise you comprehensively and competently.

Tel.: +49 (0) 7381 186-8902 | **E-Mail:** textiltechnik@genkinger.de | www.genkinger.de

GENKINGER
MATERIAL HANDLING

GENKINGER
MATERIAL HANDLING

EFP 70



- **Tragfähigkeit**
  bis 7000 kg

- ***Carrying capacity***
  up to 7000 kg

- **Einsatzbereich**
  Transport von Spinnkann, die nicht unterfahren werden können

- ***Application***
  Transport of spinning cans which cannot be underrun

Elektrischer Spinnkannen-Transporter
Electric Spinning can transporte truck

EFP 70



Deichselführung (EGP)
Drawbar Control



Quersitz (Typ EFP)
Cross seat (type EFP)



Fahrerstand (Typ ESP)
Driver's stand (type ESP)



im Einsatz
in use

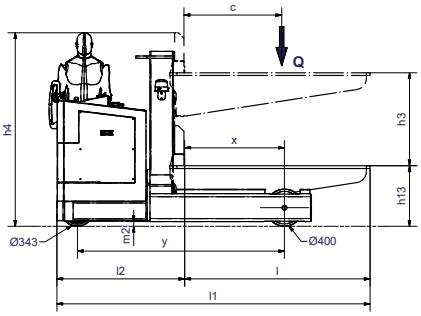

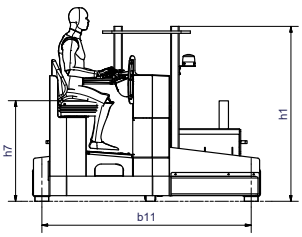

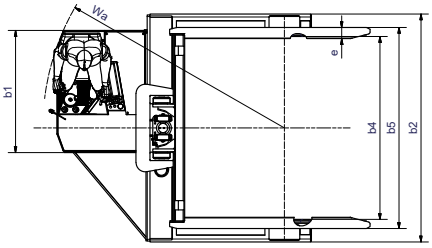

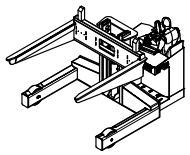

Technische Merkmale:

- Seitlich angeordneter Komfort-Fahrersitz für verbesserte Sicht
- Batteriekapazität 48 V / 465 Ah
- Hohe Fahrgeschwindigkeit von bis zu 8 km/h unter Last
- Einstiegshilfe für müheloses Besteigen des Gerätes
- Schnelle Batteriewechselmöglichkeit für 24h Dauerbetrieb
- Drehstromantrieb für Rückgewinnung der Bremsenergie
- Wartungsarm dank bürstenloser Antriebs- und Lenkmotoren
- Servolenkung
- Modulare Bauweise. Wahlweise ausgestattet mit Quersitz, Fahrerstand oder als Mitgängergerät

Anfrageangaben:

- ☐ min. und max. Spinnkannen-Maße (bevorzugt Zeichnung)
- ☐ max. Gewicht

Technical features:

- *laterally positioned comfort driver's seat for improved view*
- *battery capacity 48 V / 465 Ah*
- *high travelling speed up to 8 km/h with load*
- *comfortable entry to truck thanks to entrance aid*
- *possibility of quick battery change for 24h continuous working*
- *three-phase current drive with energy recuperation when braking*
- *low maintenance truck thanks to brushles driving and steering motors*
- *power steering*
- *modular design available as pedestrian truck, with cross seat or with driver's stand*

Specifications required in case of inquiry:

- ☐ *min. and max. spinning can dimensions (preferably a drawing)*
- ☐ *max. weight*

GENKINGER
MATERIAL HANDLING

ESU 100 P



- **Tragfähigkeit**
  bis 10000 kg
- **Einsatzbereich**
  Transport von Spinnkann, die unterfahren werden können
- ***Carrying capacity***
  up to 10000 kg
- ***Application***
  Transport of spinning cans which can be underrun

Plattform-Niederhubwagen
Platform low lift truck

ESU 100 P



Quersitz (Typ EFU)
Cross seat (type EFU)



Fahrerstand (Typ ESU)
Driver's stand (type ESU)



Deichselführung (EGU)
Drawbar Control



Alternativ mit Fahrerschutzdach
Alternatively with driver's roof

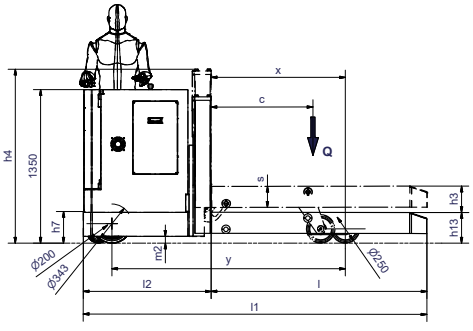

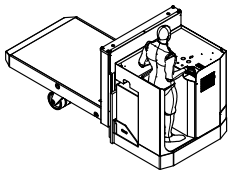

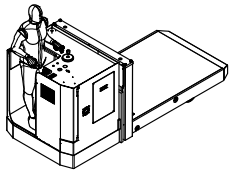

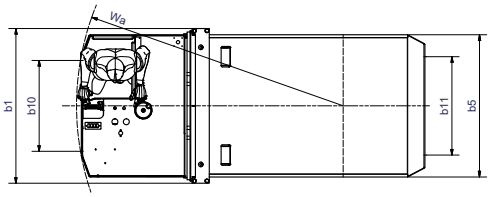

Technische Merkmale:

- Seitlich angeordneter Bedienplatz für verbesserte Sicht
- Batteriekapazität 48 V / 465 Ah
- Hohe Fahrgeschwindigkeit von bis zu 8 km/h unter Last
- Niedrige Einstiegshöhe für schnelles Besteigen des Gerätes
- Variable Abmaße der Lastplattform entsprechend dem Einsatz
- Gute Sicht auf die Lastplattform zur leichten und sicheren Aufnahme der Spinnkannen
- Gute Übersicht des Fahrweges dank dem seitlich angeordneten Bedienplatz
- Schnelle Batteriewechselmöglichkeit für 24h Dauerbetrieb
- Drehstromantrieb für Rückgewinnung der Bremsenergie
- Wartungsarm dank bürstenloser Antriebs- und Lenkmotoren
- Servolenkung
- Modulare Bauweise. Wahlweise ausgestattet mit Quersitz, Fahrerstand oder als Mitgängergerät

Anfrageangaben:

- ☐ min. und max. Spinnkannen-Maße (bevorzugt Zeichnung)
- ☐ Unterfahrhöhe der Spinnkannen
- ☐ Einfahrbreite der Spinnkannen
- ☐ max. Gewicht

Technical features:

- *laterally positioned driver's stand for improved view*
- *battery capacity 48 V / 465 Ah*
- *high travelling speed up to 8 km/h with load*
- *comfortable entry thanks to low entrance height*
- *variable load platform dimensions according to the application*
- *good view of the load platform enabling easy and safe take-up of the spinning cans*
- *clear view of the driveway thanks to the laterally positioned driver's stand*
- *possibility of quick battery change for 24h continuous working*
- *three-phase current drive with energy recuperation when braking*
- *low maintenance truck thanks to brushless driving and steering motors*
- *power steering*
- *modular design available as pedestrian truck, with cross seat or with driver's stand*

Specifications required in case of inquiry:

- ☐ *min. and max. spinning can dimensions (preferably a drawing)*
- ☐ *entering height of spinning cans*
- ☐ *entering width of spinning cans*
- ☐ *max. weight*

Kommen Sie mit Ihren Anforderungen auf uns zu. Wir beraten Sie gerne, individuell & kompetent.
Simply approach us with your requirements. We advise you comprehensively and competently.

Tel.: +49 (0) 7381 186-8902 | **E-Mail:** textiltechnik@genkinger.de | www.genkinger.de

GENKINGER
MATERIAL HANDLING



Fahrerlose Transportsysteme
Automated Guided Vehicle



Spinnkannen-Transporter
Spinning can transporte truck



Kettbaumtransport
Warp beam transport



Kettbaum in Hochlage
Warp beam in high position

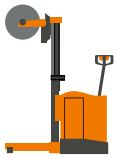

Eingezogene Kette
Pattern trucks

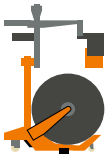

Warenbaum / Docken
Fabric transport



Vorwerk, Ausrüstung, Lager
Preparation, Finishing, Storage



Umlauflager
Paternoster

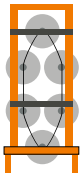

Wirkerei
Knitting



GENKINGER
MATERIAL HANDLING

LTW 5



Tragfähigkeit
500 kg

Einsatzbereich
Transportieren von leeren Bäumen z.B.:
- Zettelbäume von der Schlichtmaschine zur Zettelmaschine.
- Kettbäume vom Lager zur Schlichtmaschine.
- Kettbäume von der Weberei ins Vorwerk.
- Teilkettbäume in Wirkerei und Kettvorbereitung.

Carrying capacity
500 kg

Application
transporting empty beams for example:
- *warper's beams from the sizing machine to the warping machine.*
- *warp beams from the storage to the sizing machine.*
- *warp beams from the weaving room to the preparation area.*
- *sectional beams in knitting mills and warp preparation.*

Leerbaum-Transportwagen
Transport trolley for empty beams

Sicherer und leichter Leerbaumtransport
Safe and easy transport of empty beams

LTW 5



quer unter den Kettbaum fahren und freiheben...

driving crosswise beneath the warp beam and lifting it up....



in Transportposition schwenken...

swivelling to transport position...



und den Kettbaum zum Transport sichern.

and securing the warp beam for transport.

Vorteile:

- Hydraulisches Heben und Senken über Fußpumpe mit Fußablassventil
- Fahrwerk wird unter dem Kettbaum von Querfahrt auf Längsfahrt geschwenkt
- Leichtes und wendiges Transportieren auf zwei Laufrädern in Kettbaummitte
- Sicherung des Kettbaums durch Klemmverschluss

Technische Merkmale:

- Für Kettbaumdurchmesser 700 – 1250 mm bei Rohrdurchmesser 150 – 300 mm
- Tragfähigkeit 500 kg

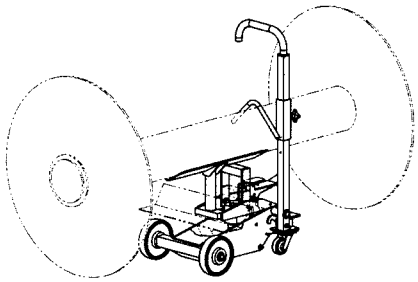

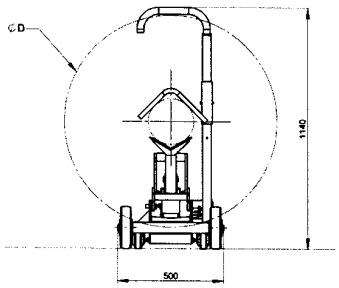

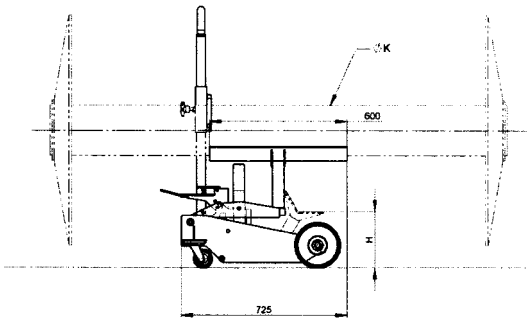

Advantages:

- *hydraulic lifting and lowering via foot pump with foot lowering valve*
- *carriage swivels from crosswise to parallel for transport beneath the warp beam*
- *easy and manoeuvrable transport on two running wheels at center of warp beam*
- *securing of the warp beam by means of a clamping device*

Technical features:

- *for warp beams Ø 700 – 1250 mm with tube diameter 150 – 300 mm*
- *carrying capacity 500 kg*

Type	Capacity	Ø D	Tube Ø = K	H
LTW 5	500 kg	700 – 1000	150 – 300	240
LTW 5 S		800 – 1250	150 – 300	325
			bei KB Ø 800/150	
			ab KB Ø 1000/300	

Kommen Sie mit Ihren Anforderungen auf uns zu. Wir beraten Sie gerne, individuell & kompetent.
Simply approach us with your requirements. We advise you comprehensively and competently.
Tel.: +49 (0) 7381 186-8902 | **E-Mail:** textiltechnik@genkinger.de | www.genkinger.de

GENKINGER
MATERIAL HANDLING

GENKINGER
MATERIAL HANDLING

KEGU + KGH





Tragfähigkeit
bis 5000 kg

Einsatzbereich
- Transportieren von Zettelbäumen, Voll- und Halbkettbäumen und Docken.
- Aufnehmen und Ablegen auf den Boden.

Carrying capacity
up to 5000 kg

Application
- *transport of warper's beams, full and half beams and big batches.*
- *taking-up from and unloading onto the floor.*

Kettbaum-Niederhubwagen
Warp beam low lift truck

Einfacher Rollentransport
Easy roll transport

KEGU + KGH

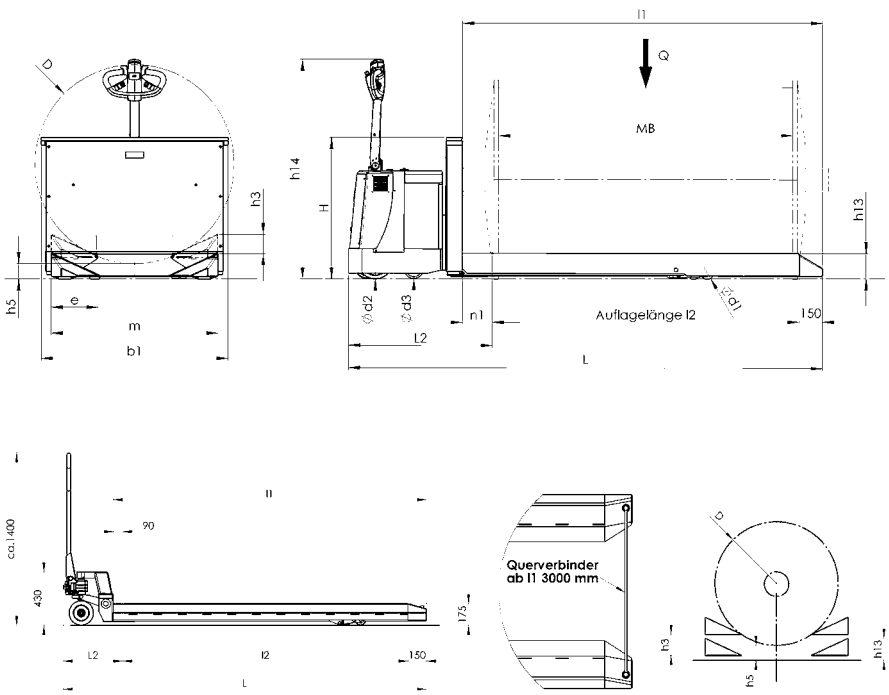

Load diamter D (mm)	h5 KGH.../10	h5 KGH.../13	h5 KEGU 20/...	h5 KEGU 30/...	h5 KEGU 50/...
650	-	-	40	20	
700	60	30	50	35	
800	70	55	77	55	
900	-	-	80	70	
940	85	72	-	-	
1000	-	-	90	80	
1020	85	80	-	-	
1100	-	-	100	90	
1250	-	95	105	105	
1300	-	100	110	110	

Type	KGH.../10	KGH.../13	KEGU 20/13	KEGU 30/13	KEGU 50/13
Q (kg)	2000/3000	2000/3000	2000	3000	5000
L2 (mm)	475	475	935	915	1040
b1 (mm)	-	-	1220	1250	1265
h3 (mm)	117	117	115	130	130
h13 (mm)	175	175	167	218	218
h14 (mm)	1400	1400	1435	1435	1550
d2 (mm) Drive weel	Ø200	Ø 200	Ø 230x70	Ø230x70	Ø 245x100
d1 (mm) Fork weels	Ø82	Ø 82	4 x Ø85x80	4xØ150	8xØ150
D (mm) Load Diameter	Ø 700-1020	Ø 700-1300	Ø 700-1300	Ø 700-1300	Ø 800-1300
d3 (mm) Support weels	-	-	Ø 125	Ø 125	Ø 150
m (mm)	980	1050	1090	1250	1265
AC-Drive motor	-	-	1,0 kW	1,0 kW	2,0 kW
Lifting motor	-	-	3,0 kW	3,0 kW	3,0 kW

Technische Merkmale:

KGH
- Wartungsfreie Handhydraulik mit Überlastsicherung
- Verrundet geformte Gabelspitzen, damit die Kettschicht beim Aufnehmen nicht beschädigt wird
- Leichtlauf durch Polyamidlenkräder und Polyamid-Tandemgabelrollen
- Optionen:
  - Polyurethanräder für rauen Boden.
  - Polyurethan-Lenkräder mit Fahr- und Feststellbremse

KEGU
- Feinfühliges Fahren und Bremsen durch energiesparende MOS-FET Fahrsteuerung mit proportionaler Geschwindigkeitsregelung und Energierückgewinnung beim Abbremsen
- Multifunktionsanzeige mit Betriebsstundenzähler
- Automatische Hubabschaltung schützt die Batterie vor Tiefenentladung

Anfrageangaben:
- ☐ min. und max. Kettbaumdurchmesser D
- ☐ max. Kettbaumscheibenabstand oder Dockenlänge
- ☐ max. Kettbaumrohrlänge
- ☐ max. Gewicht

Technical features:

KGH
- *Maintenance-free manual hydraulics with overload safety device*
- *Solid triangular fork with rounded entering tips for large diameters*
- *Easy running thanks to polyamide steering wheels and polyamide tandem fork rollers*
- *Options:*
  - *polyurethane wheels for uneven floor.*
  - *polyurethane steering wheels with wheel and parking brake.*

KEGU
- *Energy saving MOS-FET drive control in AC technique with proportional speed control and energy recuperation when slowing down*
- *Multi-function indication with hours counter*
- *Automatic lift cut-off avoids total discharge of the battery*

Specifications required in case of inquiry:
- ☐ *min. and max. warp beam diameter D*
- ☐ *max. distance between the warp beam flanges or batch length*
- ☐ *max. warp beam tube length*
- ☐ *max. weight*

Kommen Sie mit Ihren Anforderungen auf uns zu. Wir beraten Sie gerne, individuell & kompetent.
Simply approach us with your requirements. We advise you comprehensively and competently.
Tel.: +49 (0) 7381 186-8902 | **E-Mail:** textiltechnik@genkinger.de | www.genkinger.de

GENKINGER MATERIAL HANDLING

GENKINGER
MATERIAL HANDLING

KEFU 30



Tragfähigkeit
3000 kg

Einsatzbereich
- Schneller Kettbaumtransport über größere Strecken, z.B. zwischen Schärerei und Kettbaumlager oder Kettbaumlager und Weberei, auch für Dockentransport.

Carrying capacity
3000 kg

Application
- *quick warp beam transport on longer distances, e.g. between warping room and the storage area or between storage area and weaving mill, as well as for batch transport.*

Quersitz-Kettbaum-Niederhubwagen
Warp beam low lift truck with cross seat

Schneller, sicherer Rollentransport
Fast and safe roll transport

KEFU 30





Unglaublich viele Bedienvorteile
- Batteriekontrolle mit Wartungsinformation
- Armauflage zur Ermüdungsreduzierung
- Klemmhalter für Notizblock
- Schreibzeugablage
- Getränkehalter
- Mini-Lenkrad mit Kurbel

Fahrerkomfort
- hydraulisch gedämpfter Komfort-Fahrersitz
- neigungsverstellbare Fußauflage
- Sicherheits-Fußschalter
- in großem Bereich verstellbarer Fahrersitz
- niedrige Einstiegshöhe

A lot of advantages for operation
- *battery controller with maintenance information*
- *arm support to reduce operator fatigue.*
- *tool holder for notepad*
- *deposit of writing utensils*
- *cup holder*
- *mini-steering-wheel with crank*

Driver's comfort:
- *hydraulically damped comfort driver's seat*
- *angle adjustable foot support*
- *safety foot switch*
- *driver's seat adjustable in a large range*
- *low entrance height*

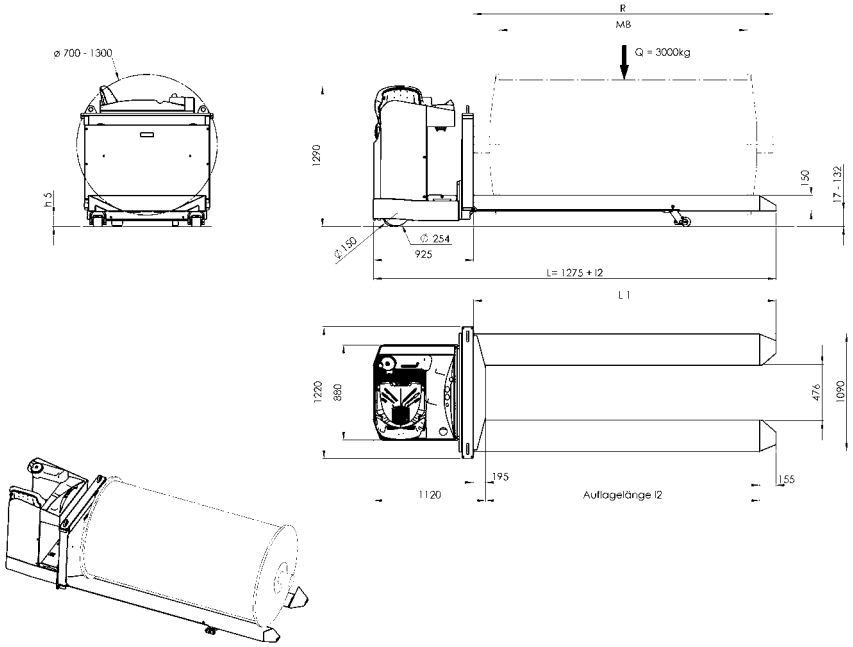

Technische Merkmale:
- Hohe Fahrgeschwindigkeit von bis zu 8 km/h unter Last bzw. 11 km/h ohne Last
- Niedrige Einstiegshöhe für schnelles Besteigen des Geräts
- Variable Plattformhöhe für kleine und große Personen
- Nutzbar für sehr großen Kettbaumdurchmesserbereich (z. B. für 700 - 1300 mm)
- Gute Sicht auf die Gabelspitzen zur leichten und sicheren Kettbaumaufnahme
- Verrundet geformte Gabelspitzen, damit die Kettschicht beim Aufnehmen nicht beschädigt wird
- Kurze Vorbaulänge für günstigen Wenderadius
- Schnelle Batteriewechselmöglichkeit für 24h Dauerbetrieb
- Drehstromantrieb mit Rückgewinnung der Bremsenergie
- Wartungsarm, aufgrund von bürstenloser Antriebs- und Lenkmotoren
- Servolenkung standardmäßig

Anfrageangaben:
- min. und max. Kettbaumdurchmesser D
- max. Kettbaumscheibenabstand MB
- max. Kettbaumrohrlänge
- max. Gewicht

Technical features:
- *high travelling speed up to 8 km/h with load respectively 11 km/h without load*
- *low entrance height to be able to quickly get onto the truck*
- *variable height of platform for small and tall persons*
- *usable for a large range of warp beam diameters (e.g. for 700 - 1300 mm)*
- *good view of the fork tips enabling easy and safe take-up of warp beam*
- *rounded fork tips to avoid damages to the warp when taking up*
- *short length of front part enables convenient turning circle*
- *possibility of quick battery change for 24h continuous working*
- *three-phase current drive with recuperation of braking energy*
- *low maintenance truck thanks to brushless driving and steering motor*
- *power steering as a standard feature*

Specifications required in case of inquiry:
- *min. and max. warp beam diameter D*
- *max. distance between warp beam flanges MB*
- *max. warp beam tube length*
- *max. weight*

Kommen Sie mit Ihren Anforderungen auf uns zu. Wir beraten Sie gerne, individuell & kompetent.
Simply approach us with your requirements. We advise you comprehensively and competently.
Tel.: +49 (0) 7381 186-8902 | **E-Mail:** textiltechnik@genkinger.de | www.genkinger.de

GENKINGER
MATERIAL HANDLING

GENKINGER
MATERIAL HANDLING

KHUM 7...15



Tragfähigkeit
700 kg bis 1500 kg

Einsatzbereich
- Transportieren und Einlegen von Voll- und Halbkettbäumen.
- Transport von Papier-, Filz- und Folienrollen.

Carrying capacity
700 kg up to 1500 kg

Application
- *transporting and inserting of full and half beams.*
- *transporting paper reels, felt and foil rolls.*

Kettbaum-Hubwagen mit Mulde
Warp beam lifting truck with cradle

KHUM 7...15



Ausschwenkbare Rohrgreifer für leere Kettbäume
Foldable grippers for empty warp beams

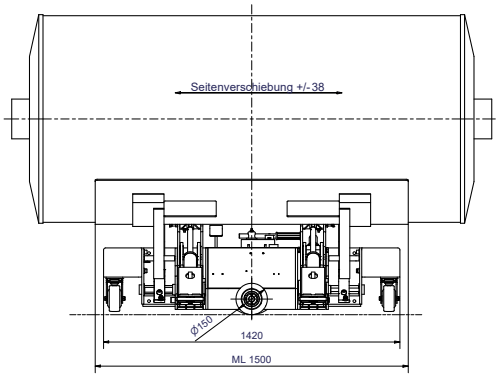

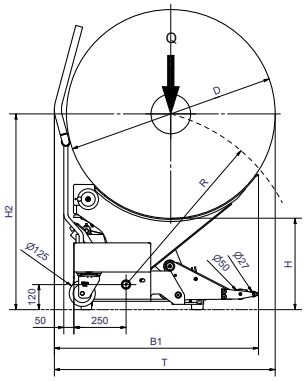



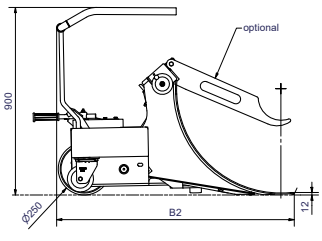

Type	Capacity	Cradle Ø D	B1	B2	T	H	R
KHUM...../8	700 bis 1500 kg	800	860	1070	860	450	745
KHUM...../10		1000	940	1120	1020	440	845
KHUM...../11	max. 1200 kg	1100	990	1150	1120	430	895

Technische Merkmale:

- zweistufige Pumpe mit automatischem Schnellhub
- feinfühliges Heben und Senken.
- leichtgängige Seitenverschiebung des Kettbaums um 90 mm
- automatisch ausfahrende Abstützrollen für Querfahrt
- niedrige Transporthöhe, dadurch gute Sichtverhältnisse beim Transport
- Variante batterie-elektrischer Hub: B-KHUM
  Batterien 24V/ 70Ah
  Batteriekontroller mit Betriebsstundenzähler, Entladeanzeige und automatischer Hubabschaltung
- Zusatzgreifer für leere Kettbäume

Anfrageangaben:

- Webmaschinentyp
- Nennbreite MB
- max. Kettbaumdurchmesser D
- Kettbaumrohrdurchmesser K
- Batterie-elektr. oder Fußpumpe

Technical features:

- *two-stage pump with automatic quick lift*
- *smooth lifting and lowering*
- *easy lateral adjustment of warp beam by 90 mm*
- *automatically extending support rollers for transverse movement*
- *low transport height giving clear view of when transporting*
- *execution with battery-electric lifting motion: B-KHUM*
  batteries 24V/ 70Ah
  battery controller with operation hours counter,
  discharge indicator and automatic lift cut-off
- *additional grippers for empty beams*

Specifications required in case of inquiry:

- *type of weaving machine*
- *nominal width MB*
- *max. warp beam diameter D*
- *diameter of warp beam tube K*
- *battery electric system or foot pump*

Kommen Sie mit Ihren Anforderungen auf uns zu. Wir beraten Sie gerne, individuell & kompetent.
Simply approach us with your requirements. We advise you comprehensively and competently.
Tel.: +49 (0) 7381 186-8902 | **E-Mail:** textiltechnik@genkinger.de | www.genkinger.de

GENKINGER
MATERIAL HANDLING

GENKINGER
MATERIAL HANDLING

KHUR 7...15



Tragfähigkeit
700 kg bis 1500 kg

Einsatzbereich
- Transportieren und Einlegen von Vollkettbäumen.
- Transport von Papier-, Filz- und Folienrollen.

Carrying capacity
700 kg up to 1500 kg

Application
- *transporting and inserting of full beams.*
- *transporting paper reels, felt and foil rolls.*

Kettbaum-Hubwagen mit Rohrgreifern
Warp beam lift truck with tube grippers

KHUR 7...15



Ausführung mit Adapter für unterschiedliche Rohr-Durchmesser

Execution with adapter for different tube diameters



Ausführung mit höhenverstellbaren Rohrgreifern, z.B. für Steckachsen

Execution with tube grippers adjustable in height, e.g. for beam drive adapters

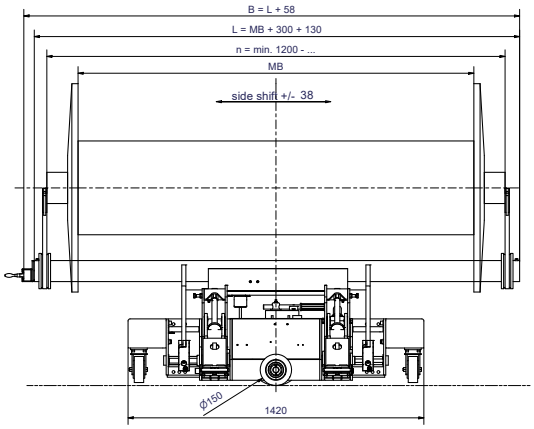

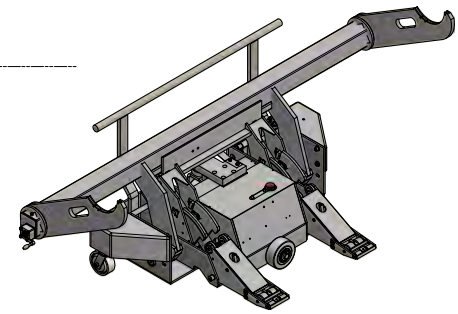

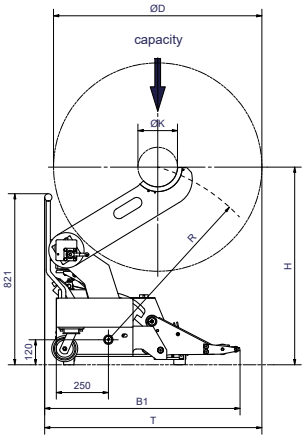

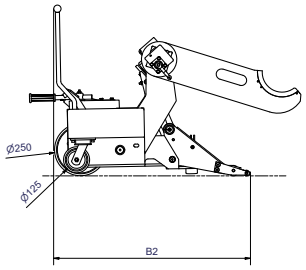

Type	Capacity	Ø D	B1	K Ø	T	H	R
KHUR .../8	700 kg bis 1500 kg	700-800	860	nach Wunsch *as per requirement*	900	830	745
KHUR .../10		800-1000	910		1020	930	845
KHUR .../11	max. 1200 kg	800-1100	940		1120	980	895

Technische Merkmale:

- zweistufige Pumpe mit automatischem Schnellhub
- feinfühliges Heben und Senken
- leichtgängige Seitenverschiebung des Kettbaums um 90 mm
- automatisch ausfahrende Abstützrollen für Querfahrt
- niedrige Transporthöhe, dadurch gute Sichtverhältnisse beim Transport
- Variante batterie-elektrischer Hub: B-KHUR
  Batterien 24V/ 70 Ah
  Batteriekontrolle mit Betriebsstundenzähler, Entladeanzeige und automatischer Hubabschaltung

Anfrageangaben:

- ☐ Webmaschinentyp
- ☐ Nennbreite MB
- ☐ max. Kettbaumdurchmesser D
- ☐ Kettbaumrohrdurchmesser K
- ☐ Adapter für unterschiedliche Rohrdurchmesser.
- ☐ Batterie-elektrisch oder Fußpumpe

Technical features:

- *two-stage pump with automatic quick lift*
- *smooth lifting and lowering*
- *easy lateral adjustment of warp beam by 90 mm*
- *automatically extending support rollers for transverse movement*
- *low transport height giving clear view when transporting*
- *execution with battery-electric lifting motion: B-KHUR*
  batteries 24V/ 70 Ah
  battery controller with operation hours counter, discharge indicator and automatic lift cut-off

Specifications required in case of inquiry:

- ☐ *type of weaving machine*
- ☐ *nominal width MB*
- ☐ *max. warp beam diameter D*
- ☐ *diameter of warp beam tube K*
- ☐ *adapter for different warp beam tube diameter*
- ☐ *battery electric system or foot pump*

Kommen Sie mit Ihren Anforderungen auf uns zu. Wir beraten Sie gerne, individuell & kompetent.
Simply approach us with your requirements. We advise you comprehensively and competently.

Tel.: +49 (0) 7381 186-8902 | **E-Mail:** textiltechnik@genkinger.de | www.genkinger.de

GENKINGER
MATERIAL HANDLING

GENKINGER
MATERIAL HANDLING

KHR 15



Tragfähigkeit
1500 kg

Carrying capacity
1500 kg

Einsatzbereich
- Transportieren und Einlegen von Vollkettbäumen und Halbkettbäumen.

Application
- *Transporting and inserting of full warp beams and half beams.*

Kettbaum-Hubwagen für Voll- und Halbkettbäume
Warp beam lift truck for full and half beams

KHR 15



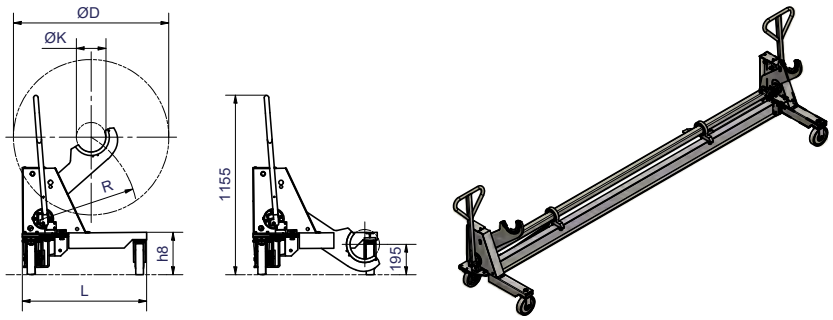

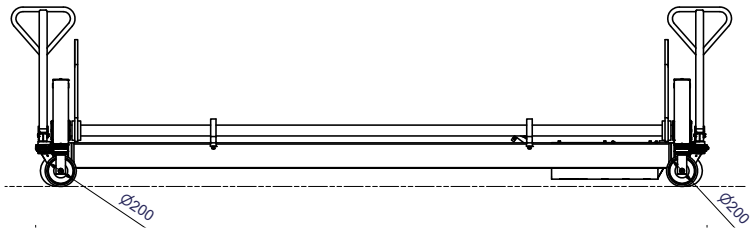

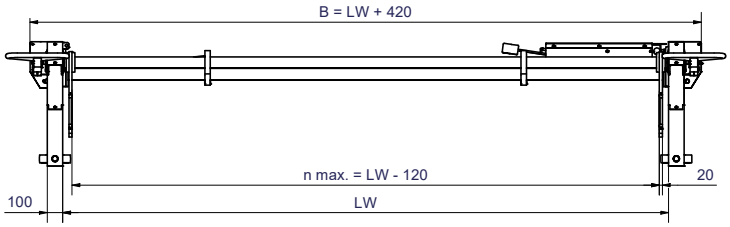

Type	Capacity	Ø D	L	R
KHR 15/10	1500 kg	600-1000	800	600
KHR 15/11	1300 kg	600-1100	880	660

Technische Merkmale:

- zwei Lenkrollen, zwei gekoppelt steuerbare Räder
- zwei Deichseln zum Ziehen und bequemen Schieben. Auf Wunsch mit Einhängeösen für Schleppertransport. Große Polyamidräder mit Kugellager und Fadenschutzscheiben
- Hubbewegung hydraulisch über Fußpumpe
- Fußpumpe mit automatischem Schnellhub
- Feinabsenkventil in bequemer Bedienhöhe
- Zur Schonung des Rohrgewindes sind die Tragarme mit Weichmetall ausgekleidet
- Halbkettbäume werden mit Einsteckzapfen transportiert

Anfrageangaben:

- Webmaschinentyp
- Nennbreite MB
- Kettbaumdurchmesser D
- Kettbaumrohrdurchmesser K / Eurobaum
- Maß A
- Einhängeöse für Schleppertransport
- Einsteckzapfen für Halbkettbäume

Technical features:

- *two guide castors, two coupled steerable wheels*
- *two bars for drawing and easy pushing. On request with loops for trailing transport. Big polyamide wheels with ball bearings and thread protection discs*
- *lifting motion hydraulically by foot pump*
- *foot pump with automatic quick lift*
- *precise lowering valve in comfortable operating height*
- *to protect the tube windings, carrying arms are coated with soft metal*
- *half beams are transported by means of journals*

Specifications required in case of inquiry:

- *type of weaving machine*
- *nominal width MB*
- *warp beam diameter D*
- *warp beam tube diameter K / Euro beams*
- *size A*
- *loops for trailing transport*
- *inserting journals for half beams*

GENKINGER
MATERIAL HANDLING

KHR 20...30 (M)



Tragfähigkeit
2000 bis 3000 kg

Einsatzbereich
- Transportieren und Einlegen von Vollkettbäumen und Zwillingskettbäumen.

Carrying capacity
2000 up to 3000 kg

Application
- *Transporting and inserting of full warp beams and twin beams.*

Kettbaum-Hubwagen für Voll- und Halbkettbäume
Warp beam lift truck for full and twin beams

Für schwere Kettbäume
For heavy warp beams

KHR 20...30 (M)



Mitteltragarm (M) für Zwillingskettbäume
Central carrying arm for twin beams

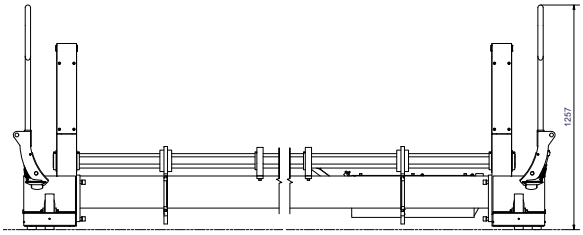

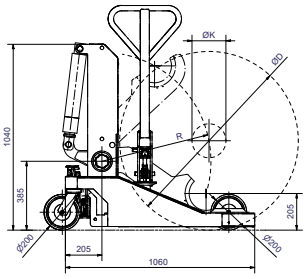

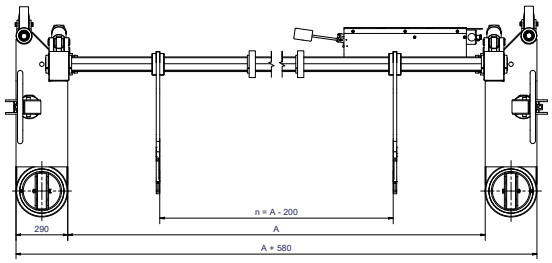

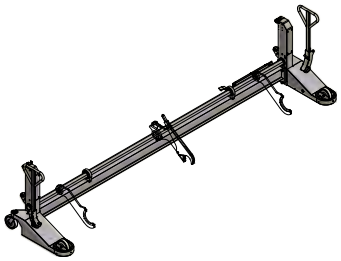

Type	Capacity	Ø D	L	R
KHR 20/9	2000 kg	700-914	950	550
KHR 20/10		700-1016	1020	610
KHR 20/11	1800 kg	800-1100		650
KHR 25/9	2500 kg	700-914	970	550
KHR 25/10		700-1016	1050	610
KHR 25/11	2300 kg	700-1100		650
KHR 30/9	3000 kg	700-914	970	550
KHR 30/10		700-1016	1050	610
KHR 30/11	2800 kg	700-1100		650

Technische Merkmale:
- Beidseitig über Zug- und Schiebedeichsel separat lenkbar
- Lenkung in Fahrtrichtung links und rechts feststellbar
- zwei gelenkte Räder und zwei Laufräder.
- Räder mit Kugellagerung und Fadenschutzscheiben
- Hubbewegung hydraulisch über Fußpumpe mit automatischem Schnellhub

Ausführung mit Mitteltragarm:
- Typ KHR 20...30 M. Gemeinsames Einlegen bzw. Herausnehmen beider Halbkettbäume

Anfrageangaben:
- ☐ Webmaschinentyp
- ☐ Nennbreite MB
- ☐ Kettbaumgewicht
- ☐ Kettbaumdurchmesser D
- ☐ Kettbaumrohrdurchmesser K
- ☐ Maß A

Technical features:
- *separate steering by push / pull bar at both sides*
- *steering in travelling direction fixable on the left and the right side*
- *two steered wheels and two guide wheels.*
- *wheels with ball bearings and thread protection discs*
- *lifting movement by hydraulic foot pump with automatic quick lift*

Execution with central carrying arm:
- *Type KHR 20...30 M. Loading and unloading of both half beams at once.*

Specifications required in case of inquiry:
- ☐ *type of weaving machine*
- ☐ *nominal width MB*
- ☐ *warp beam weight*
- ☐ *warp beam diameter D*
- ☐ *warp beam tube diameter K*
- ☐ *size A*

Kommen Sie mit Ihren Anforderungen auf uns zu. Wir beraten Sie gerne, individuell & kompetent.
Simply approach us with your requirements. We advise you comprehensively and competently.
Tel.: +49 (0) 7381 186-8902 | **E-Mail:** textiltechnik@genkinger.de | www.genkinger.de

GENKINGER
MATERIAL HANDLING

GENKINGER
MATERIAL HANDLING

EE-KHUM 20...25



Tragfähigkeit
2000 bis 2500 kg

Einsatzbereich
- Transportieren und Einlegen von Voll- und Halbkettbäumen.
- Transport von Papier-, Filz- und Folienrollen.

Carrying capacity
2000 up to 2500 kg

Application
- *transporting and inserting of full and half beams*
- *transporting paper reels, felt and foil rolls.*

Elektro-Kettbaum-Hubwagen mit Mulde
Electrically powered warp beam lift truck with cradle

EE-KHUM 20...25



Zusatzgreifer für leere Kettbäume
Additional grippers for empty warp beams



Reduziermulde für teilbewickelte Kettbäume
Adaptors for partly wound warp beams



Ausführung mit Mitfahrplattform
Execution with operator's platform

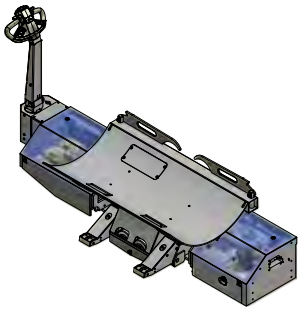

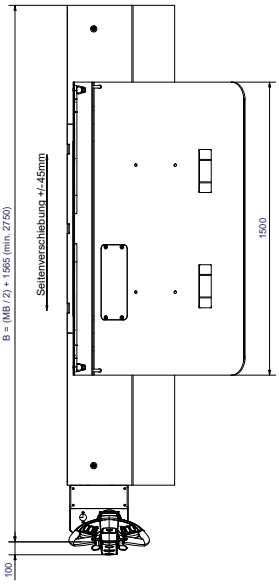

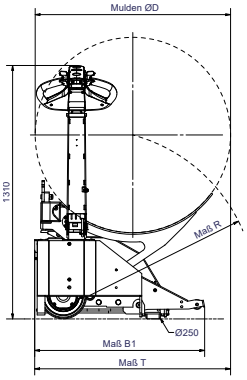

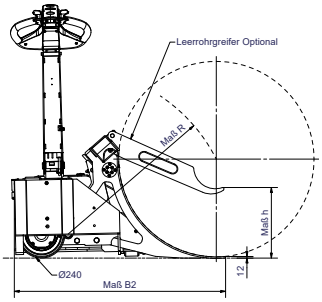

Type	Capacity	Cradle ØD	B1	B2	T	h	R
EE-KHUM 20/8	2000 kg	800	785	1020	815	285	755
EE-KHUM 20/10	2000 kg	1000	895	1075	1000	355	845
EE-KHUM 20/11	1800 kg	1100	970	1130	1100	385	900
EE-KHUM 20/12	1700 kg	1200	995	1160	1200	485	945
EE-KHUM 25/10	2500 kg	1000	955	1275	1000	355	965
EE-KHUM 25/11	2200 kg	1100	-	-	-	-	-

Technische Merkmale:

- gleichmäßiger Antrieb durch 2-AC-Antriebsmotoren à 0,85 kW
- wartungsfreie Gel-Batterien 24V/160 Ah
- elektronische Impulssteuerung für ruckfreies Anfahren und sanftes Bremsen
- Batteriekontroller mit Betriebsstundenzähler, Entladeanzeige und automat. Hubabschaltung. Bei Batterie-Minimalstand ist nur noch Fahren möglich
- feinfühliges Heben und Senken
- elektrische Seitenverschiebung des Kettbaums um 90 mm
- automatisch ausfahrende Abstützrollen für Querfahrt
- Fahren auch bei senkrechter Deichselposition. Dadurch ist der Einsatz auch in schmalen Gängen möglich
- niedrige Transporthöhe, dadurch energiesparend und gute Sichtverhältnisse beim Transport

Anfrageangaben:

- Maschinenbreite MB
- Halb- und / oder Vollkettbaum
- min. und max. Kettbaumdurchmesser D
- max. Kettbaum-Rohrdurchmesser K
- Reduziermulden für teilbewickelte Kettbäume
- Wechselbatteriepaket für Dauereinsatz

Technical features:

- *regular drive thanks to due to 2-AC-drive motors of 0,85 kW each*
- *maintenance-free gel batteries 24V/ 160 Ah*
- *electronic puls steering for smooth starting and braking*
- *battery controller with operation hours counter, discharge indicator and automatic lift cut-off. minimum battery level, only driving is possible*
- *smooth lifting and lowering*
- *electric side shift of warp beam by 90 mm*
- *automatically extending support rollers for transverse movement*
- *driving possible even with the drawbar in vertical position. Thus the truck can be used in narrow aisles*
- *low transport height, thus energy saving and good view when transporting*

Specifications required in case of inquiry:

- *nominal width MB*
- *half and/or full beam*
- *min. and max. warp beam diameter D*
- *warp beam tube diameter K*
- *adaptors for small roll diameter and partly wound warp beams*
- *stand-by battery for permanent use*

Kommen Sie mit Ihren Anforderungen auf uns zu. Wir beraten Sie gerne, individuell & kompetent.
Simply approach us with your requirements. We advise you comprehensively and competently.
Tel.: +49 (0) 7381 186-8902 | **E-Mail:** textiltechnik@genkinger.de | www.genkinger.de

GENKINGER
MATERIAL HANDLING

GENKINGER
MATERIAL HANDLING

EE-KHUM 30



Tragfähigkeit
3000 kg

Einsatzbereich
- Transportieren und Einlegen von Voll- und Halbkettbäumen.
- Transport von Papier-, Filz- und Folienrollen bis zu einem Rollendurchmesser von 1250 mm.

Carrying capacity
3000 kg

Application
- *transporting and inserting of full and half beams.*
- *transporting paper reels, felt and foil rolls up to 1250 mm roll diameter.*

Elektro-Kettbaum-Hubwagen mit Mulde
Electrically powered warp beam lift truck with cradle

EE-KHUM 30



Reduzierkeil für teilbewickelte Kettbäume
Adaptors for partly wound warp beams

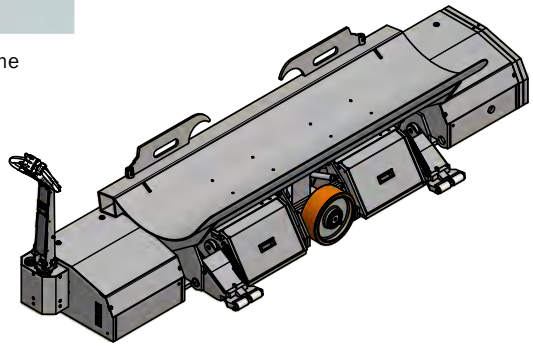

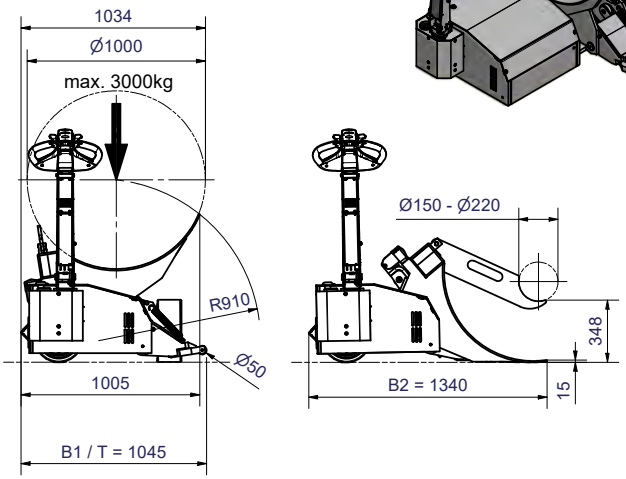

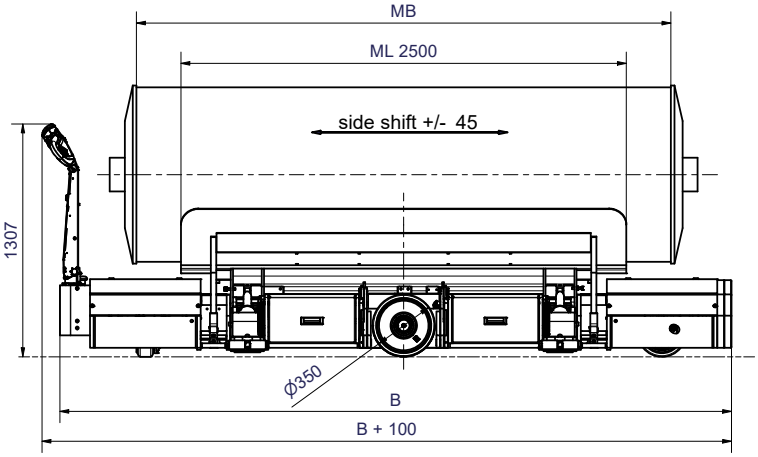

Type	Capacity	Cradle ØD	T	R
EE-KHUM 30/10	3500 kg	1016	1045	910
EE-KHUM 30/11	3200 kg	1100	1110	950

Technische Merkmale:
- gleichmäßiger Antrieb durch zwei AC-Antriebs-motoren à 2,5 kW
- für Querfahrt vier automatisch absenkende Stützrollen, pendelnd gelagert zur Schonung des Fußbodens
- Servolenkung
- elektronische Impulssteuereung für ruck-freies Anfahren und sanftes Bremsen
- feinfühliges Heben und Senken
- Seitenverschiebung des Kettbaumes
- Wartungsfreie Gelbatterien 24V/ 220Ah mit zentralem Ladestecker
- Zusatzgreifer für leere Kettbäume

Optionen:
- Reduziermulden für geringen Bewicklungsdurchmesser
- Mitfahrplattform

Anfrageangaben:
- ☐ Nennbreite MB
- ☐ Halb- und/oder Vollkettbaum
- ☐ min. und max. Kettbaumdurchmesser D
- ☐ max. Kettbaum-Rohrdurchmesser K
- ☐ Reduziermulden für geringen Bewicklungsdurchmesser
- ☐ Wechselbatteriepaket für Dauereinsatz

Technical features:
- *regular drive thanks to two AC-drive motors of 2,5 kW each*
- *for cross-driving four automatically extending supporting rollers carried in pendulous bearing to prevent damage to the floor.*
- *power steering*
- *electronic pulse control for smooth starting and braking*
- *smooth lifting and lowering*
- *side shift of the warp beam*
- *maintenance-free gel batteries 24 V/ 220 Ah with central charging plug*
- *additional grippers for empty warp beams*

Options:
- *adaptors for partly wound warp beam.*
- *operator's platform.*

Specifications required in case of inquiry:
- ☐ *nominal width MB*
- ☐ *half and/or full beam*
- ☐ *min. and max. warp beam diameter D*
- ☐ *warp beam tube diameter K*
- ☐ *adaptors for partly wound warp beams*
- ☐ *stand-by battery for permanent use*

Kommen Sie mit Ihren Anforderungen auf uns zu. Wir beraten Sie gerne, individuell & kompetent.
Simply approach us with your requirements. We advise you comprehensively and competently.
Tel.: +49 (0) 7381 186-8902 | **E-Mail:** textiltechnik@genkinger.de | www.genkinger.de

GENKINGER
MATERIAL HANDLING

GENKINGER
MATERIAL HANDLING

EE-KHUR 20...25



Tragfähigkeit
2000 kg bis 2500 kg

Einsatzbereich
- Transportieren und Einlegen von Vollkettbäumen, vor allem bei empfindlichem Kettmaterial.

Carrying capacity
2000 kg up to 2500 kg

Application
- *transporting and inserting of full beams particularly in case of sensitive warp material.*

Elektro-Kettbaum-Hubwagen mit Rohrgreifer
Electrically powered warp beam lift truck with tube grippers

Garnschonender Transport
Yarn friendly transport

EE-KHUR 20...25



Ausführung mit Adapter für unter schiedliche Rohr-Durchmesser

Execution with adaptor for different tube diameters



Ausführung mit höhenverstellbaren Rohrgreifern z.B. für Steckachsen

Execution with tube grippers adjustable in height, e.g. for beam drive adaptors



Ausführung mit Mitfahrplattform

Execution with operator's platform



Ausführung mit Wechseltragarmsystem

Execution with change arm system

Gerätetyp	Tragfähigkeit	Kettbaum ØD	B1	T	R
EE-KHUR 20/8	2000 kg	700 - 800	815	910	760
EE-KHUR 20/10	2000 kg	800 - 1000	905	1015	860
EE-KHUR 20/11	1800 kg	800 -1100	905	1100	900
EE-KHUR 25/10	2500 kg	800 - 1000	840	1110	905
EE-KHUR 25/11	2300kg	800 - 1100	840	1190	945
EE-KHUR 25/12	2200kg	800 - 1200	860	1290	995
EE-KHUR 25/12,5	2000kg	800 - 1250	860	1330	1035

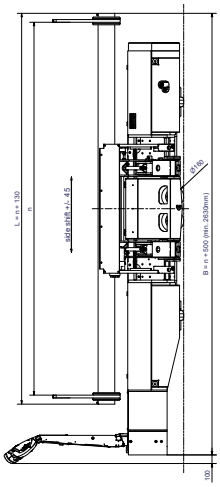

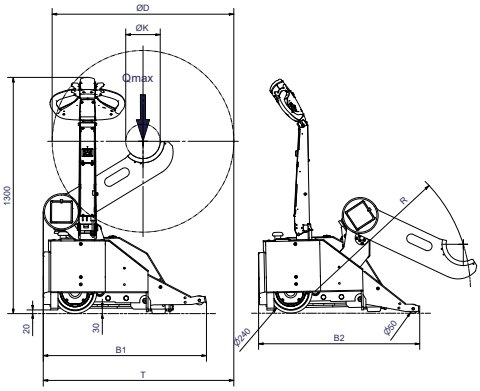

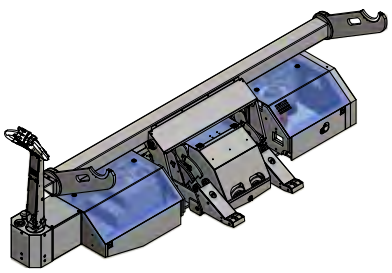

Technische Merkmale:

- gleichmäßiger Antrieb durch 2 AC-Antriebsmotoren à 0,85 kW
- wartungsfreie Gel-Batterien 24V / 160 Ah
- elektronische Impulssteuerung für ruckfreies Anfahren und sanftes Bremsen
- Batteriekontroller mit Betriebsstundenzähler, Entladeanzeige und automatischer Hubabschaltung
- feinfühliges Heben und Senken
- elektrische Seitenverschiebung des Kettbaumes um 90 mm
- automatisch ausfahrende Abstützrollen für Querfahrt
- Fahren auch bei senkrechter Deichselposition. Dadurch ist der Einsatz auch in schmalen Gängen möglich

Optionen:

- Positionierung durch Lichtmarke
- Wechseltragarme zum Ein- und Auslegen von Halbkettbäumen

Anfrageangaben:

- ☐ Webmaschinentyp
- ☐ Nennbreite MB
- ☐ min. und max. Kettbaumdurchmesser D
- ☐ Kettbaumrohrdurchmesser K
- ☐ Bei Halbkettbaum: Typ des Laufrings
- ☐ Wechselbatteriepaket für Dauereinsatz

Technical features:

- *regular drive thanks to 2-AC-drive motors of 0,85 kW each*
- *maintenance-free gel batteries 24V/ 160 Ah*
- *electronic puls steering for smooth starting and braking*
- *battery controller with operation hours counter, discharge indicator and automatic lift cut-off*
- *smooth lifting and lowering*
- *electric side shift of warp beam by 90 mm*
- *automatically extending support rollers for transverse movement*
- *driving possible even with drawbar in vertical position; thus the truck can be used even in narrow aisles*

Options:

- *positioning by light mark*
- *change arms for half beams*

Specifications required in case of inquiry:

- ☐ *type of weaving machine*
- ☐ *nominal width MB*
- ☐ *min. and max. warp beam diameter D*
- ☐ *warp beam tube diameter K*
- ☐ *in case of half beams: type of ball race*
- ☐ *stand-by battery for permanent use*

Kommen Sie mit Ihren Anforderungen auf uns zu. Wir beraten Sie gerne, individuell & kompetent.

Simply approach us with your requirements. We advise you comprehensively and competently.

Tel.: +49 (0) 7381 186-8902 | **E-Mail:** textiltechnik@genkinger.de | www.genkinger.de

GENKINGER
MATERIAL HANDLING

GENKINGER
MATERIAL HANDLING

EE-KHUR 30



Tragfähigkeit
3000 kg

Einsatzbereich
- Webmaschinen mit großer Nutzbreite und großem Scheibendurchmesser bis 1250 mm wie zum Beispiel Denim, technische Textilien, Glasgewebe, Drahtgewebe etc.

Carrying capacity
3000 kg

Application
- *weaving machines with large machine width and large flange diameter up to 1250 mm such as denim, technical textiles, glass fibre, wire cloth, etc.*

Elektro-Kettbaum-Hubwagen mit Rohrgreifer
Electrically powered warp beam lift truck with tube grippers

EE-KHUR 30



Ausführung mit Adapter für unterschiedliche Rohr-Durchmesser

Execution with adapter for different tube diameters



Ausführung mit Wechseltragarmsystem

Execution with change arm system



Teleskopierende Rohrgreifer

Telescopic grippers



Ausführung mit Mitfahrplattform

Execution with operator's platform

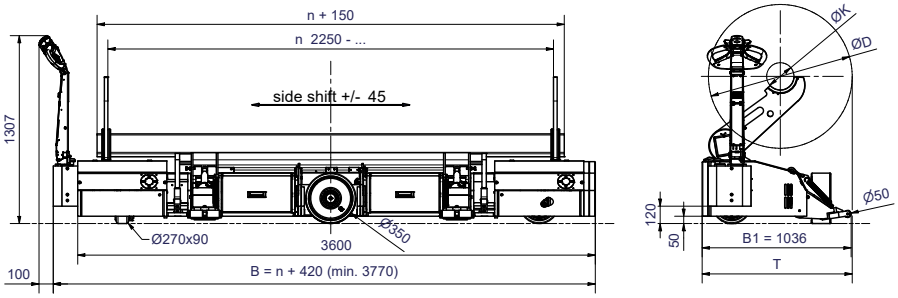

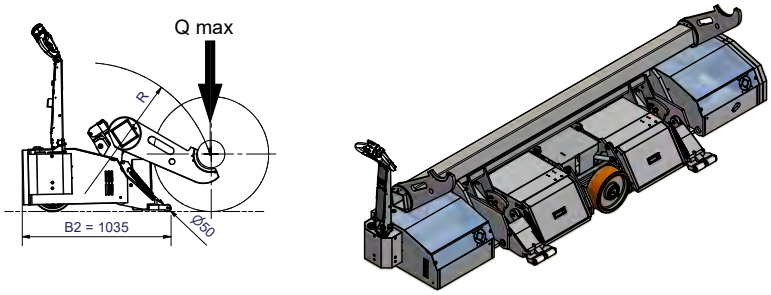

Type	Capacity	Ø D	T	R
EE-KHUR 30/10	3500 kg	800-1016	1050	910
EE-KHUR 30/11	3200 kg	800-1100	1110	950

Technische Merkmale:

- gleichmäßiger Antrieb durch zwei Antriebsmotoren je 2,5 kW
- für Querfahrt vier automatisch absenkende Stützrollen, pendelnd gelagert zur Schonung des Fußbodens
- Servolenkung
- elektrische Impulssteuerung für ruckfreies Anfahren und sanftes Bremsen
- feinfühliges Heben und Senken
- elektrische Seitenverschiebung des Kettbaumes
- Wartungsfreie Gelbatterien 24V/ 220 Ah mit zentralem Ladestecker

Optionen:

- Positionierung durch Lichtmarke
- Wechsel-Tragarme zum Einlegen und Entnehmen von Halbkettbäumen (siehe Foto)

Anfrageangaben:

- ☐ Webmaschinentyp
- ☐ Nennbreite MB
- ☐ min. und max. Kettbaumdurchmesser D
- ☐ Kettbaumrohrdurchmesser K
- ☐ Bei Halbkettbaum: Typ des Laufrings
- ☐ Wechselbatteriepaket für Dauereinsatz

Technical features:

- *regular drive thanks to two drive motors of 2,5 kW each*
- *for cross-driving four automatically extending supporting rollers carried in pendulous bearing to prevent damage to the floor*
- *power steering.*
- *electronic pulse control for smooth starting and braking*
- *smooth lifting and lowering*
- *electric side shift of the warp beam*
- *maintenance-free gel batteries 24V/ 220 Ah with central charging plug*

Options:

- *positioning by light mark*
- *change arm system for loading and unloading half beams (see photograph)*

Specifications required in case of inquiry:

- ☐ *type of weaving machine*
- ☐ *nominal width MB*
- ☐ *min. and max. warp beam diameter D*
- ☐ *warp beam tube diameter K*
- ☐ *in case of half beams: type of ball race*
- ☐ *stand-by battery for permanent use*

Kommen Sie mit Ihren Anforderungen auf uns zu. Wir beraten Sie gerne, individuell & kompetent.
Simply approach us with your requirements. We advise you comprehensively and competently.

Tel.: +49 (0) 7381 186-8902 | **E-Mail:** textiltechnik@genkinger.de | www.genkinger.de

GENKINGER
MATERIAL HANDLING

GENKINGER
MATERIAL HANDLING

EE-KHUR 50



Tragfähigkeit
5000 kg

Carrying capacity
5000 kg

Einsatzbereich
- Transportieren und Einlegen von schweren Kettbäumen in Webmaschinen, vor allem bei empfindlichem Kettmaterial.

Application
- *transporting and inserting of heavy warp beams in weaving machines, especially for sensitive warp material.*

Elektro-Kettbaumhubwagen mit Rohrgreifer
Electrically powered warp beam lift truck with tube grippers

Schwerste Kettbäume
Heaviest warp beams

EE-KHUR 50



Klappbare Mittfahrplattform
Foldable operators platform



Fahrerstand mit Lenkrad
Driver's stand with steering wheel

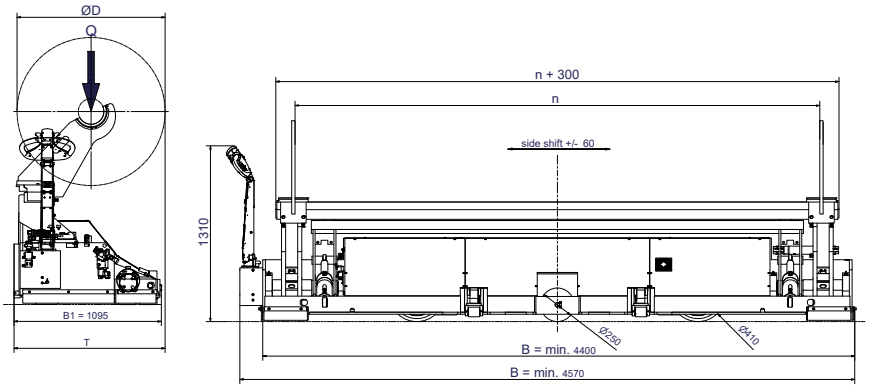

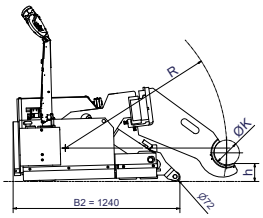

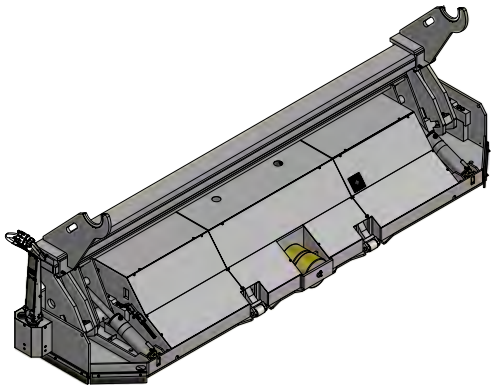

Type	Capacity	Ø D	T	R
EE-KHUR 50/8	5000 kg	800	1093	1100
EE-KHUR 50/9,4	5000 kg	940	1093	1140
EE-KHUR 50/10	5000 kg	1000	1093	1170
EE-KHUR 50/11	4500 kg	1100	1125	1200
EE-KHUR 50/12,5	4200 kg	1250	1273	1265

Technische Merkmale:
- zwei Antriebsmotoren je 3 kW.
- Servolenkung
- teleskopierende Polyamid-Stützrollen.
- elektronische Impulssteuerung für ruckfreies Anfahren und sanftes Bremsen
- Fehlerdiagnosesystem
- Batteriekontrolle mit Betriebsstundenzähler und automatischer Hubabschaltung
- feinfühlige hydraulische Kettbaumseitenverschiebung um 120 mm
- feinfühliges Heben und Senken
- PzS-Batterien 48 V/ 480 Ah

Optionen:
- Längspositionierung durch Lichtmarke
- Klappbarer Fahrerstand
- Fahrerstand mit Lenkrad
- Wechseltragarmsystem z.B. Wechselgreifer für Dockenabnahme vom Wickler
- abnehmbarer Mitteltragarm für Zwillingskettbäume (EE-KHUR M)

Anfrageangaben:
- ☐ Webmaschinentyp
- ☐ Nennbreite MB
- ☐ max. Kettbaumgewicht
- ☐ min. und max. Kettbaumdurchmesser D
- ☐ Kettbaumrohrdurchmesser K
- ☐ bei Halbkettbäumen: Typ des Laufrings

Technical features:
- *two drive motors of 3 kW each.*
- *power steering*
- *telescopic polyamide support rollers*
- *electronic pulse control for smooth starting and braking*
- *fault diagnosis system*
- *battery controller with operation hours counter and automatic lift cut off*
- *smooth hydraulic warp beam side-shift by 120 mm*
- *smooth lifting and lowering*
- *armoured cell batteries 48 V/ 480 Ah*

Options:
- *lengthwise positioning by lightmark*
- *fold-up operator's platform*
- *driver's stand with steering wheel*
- *change arm system e.g. change arms for unloading from batching motion*
- *detachable central carrying arm for twin warp beams (EE-KHUR M)*

Specifications required in case of inquiry:
- ☐ *type of weaving machine*
- ☐ *nominal width MB*
- ☐ *max. warp beam weight*
- ☐ *min. and max. warp beam diameter D*
- ☐ *warp beam tube diameter K*
- ☐ *in case of half beams: type of ball race*

Kommen Sie mit Ihren Anforderungen auf uns zu. Wir beraten Sie gerne, individuell & kompetent.
Simply approach us with your requirements. We advise you comprehensively and competently.
Tel.: +49 (0) 7381 186-8902 | **E-Mail:** textiltechnik@genkinger.de | www.genkinger.de

GENKINGER
MATERIAL HANDLING



Fahrerlose Transportsysteme
Automated Guided Vehicle



Spinnkannen-Transporter
Spinning can transporte truck



Kettbaumtransport
Warp beam transport



Kettbaum in Hochlage
Warp beam in high position

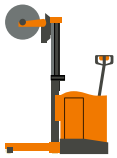

Eingezogene Kette
Pattern trucks

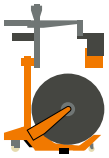

Warenbaum / Docken
Fabric transport



Vorwerk, Ausrüstung, Lager
Preparation, Finishing, Storage



Umlauflager
Paternoster

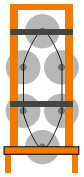

Wirkerei
Knitting



GENKINGER
MATERIAL HANDLING

KHHT 12



Tragfähigkeit
1200 kg

Einsatzbereich
- Transportieren und Einlegen von Oberkettbäumen.

Carrying capacity
1200 kg

Application
- *Transport and inserting of upper beams.*

Kettbaum-Hochhubwagen
Warp beam high lift truck

KHHT 12



Transportieren:
Leichtgängiges Fahren durch große, kugelgelagerte Räder mit Fadenschutz. Gekoppelte Lenkung erleichtert das Fahren um enge Kurven.

Transporting:
Smooth driving thanks to large, ball-bearing wheels with thread protection. Coupled steering facilitates driving in narrow curves.



Schwenkhub für den Unterkettbaum mit einer Tragfähigkeit von 1500 kg

Swivel lift for the lower beam with a carrying capacity of 1500 kg

Technische Merkmale:
- Von beiden Seiten lenkbar an ergonomisch geformten Zug-Schiebedeichseln mit Handschutz
- Netzelektrisches Hydraulikaggregat für feinfühliges Heben und Senken
- Sehr schmale Transportbreite
- Transportsicherung
- Austauschbare Schonbeläge für unterschiedliche Kettbaumrohre

Anfrageangaben:
- Webmaschinentyp
- Nennbreite MB
- min. und max. Kettbaumdurchmeser D
- Kettbaumrohrdurchmeser K
- max. Kettbaumgewicht

Technical features:
- *steerable from both sides at ergonomically shaped draw and pushbars with hand protection*
- *mains electric hydraulic aggregate for precise lifting and lowering*
- *very narrow transport width*
- *transport safety device*
- *interchangeable protection covers for different warp beam tubes*

Specifications required in case of inquiry:
- *type of weaving machine*
- *nominal width MB*
- *minimum and maximum warp beam diamter D*
- *warp beam tube diameter K*
- *maximum warp beam weight*

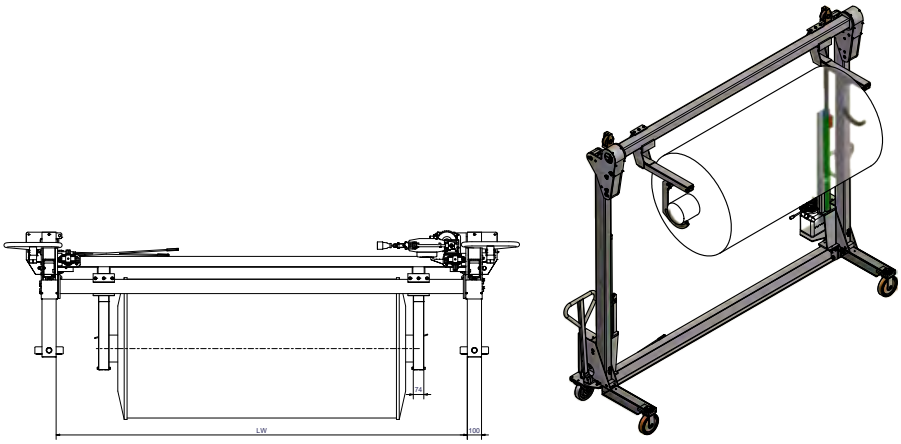

Kommen Sie mit Ihren Anforderungen auf uns zu. Wir beraten Sie gerne, individuell & kompetent.
Simply approach us with your requirements. We advise you comprehensively and competently.

Tel.: +49 (0) 7381 186-8902 | **E-Mail:** textiltechnik@genkinger.de | www.genkinger.de

GENKINGER MATERIAL HANDLING

GENKINGER
MATERIAL HANDLING

EE-KHHR 20



Tragfähigkeit
2000 kg

Einsatzbereich
- Einlegen von Kettbäumen in Hochlage.
- Einlegen von Unterkettbäumen.
- Volldocken abnehmen vom Dockenwickler.
- Lagerregale beschicken.

Carrying capacity
2000 kg

Application
- *inserting of warp beams in high position.*
- *inserting of lower warp beams.*
- *take-up of full batches from the batch winder.*
- *loading of storage racks.*

Elektro-Kettbaum- und Dockentransportwagen
Electrically powered transport truck for warp beams and big batches

Sicherer und leichter Oberkettbaumwechsel
Safe and easy change of warp beams in high position

EE-KHHR 20

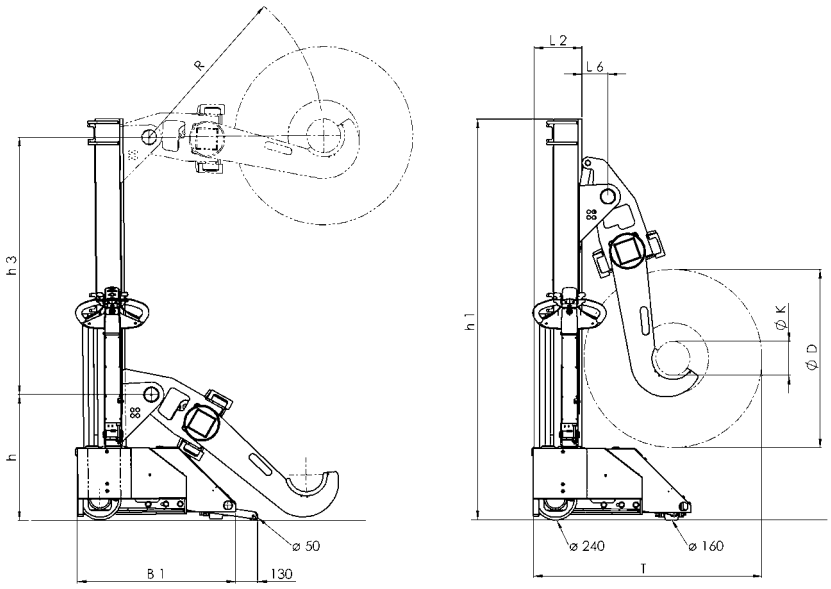

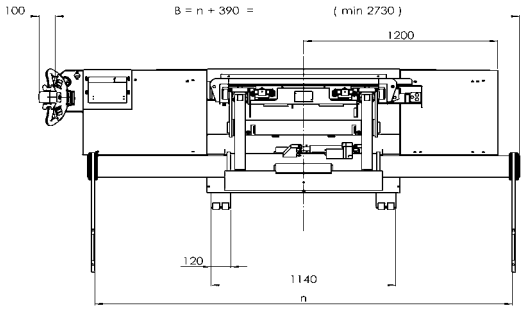

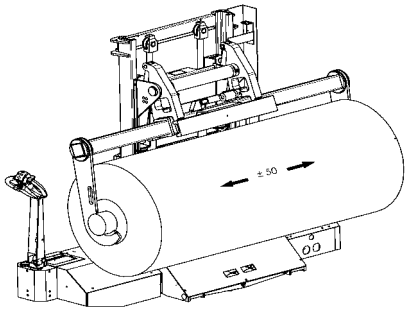

	lifting height	h	h1	h3	B1	T	L2	L6
single mast	2200	700	2250	1500	895	D+260	260	170
teleskopic mast	2400	750	1600	1650	895	D+285	285	170
	3000		1900	2250	895	D+286	285	170
	3500		2150	2750	975	D+340	340	170

Technische Merkmale:

- Tragfähigkeit max. 2000 kg abhängig von der max. Ausladung
- zwei Antriebsmotoren je 0,85 kW
- wartungsfreie Gel-Batterien 24 V/ 160 Ah
- elektronische Impulssteuerung für ruckfreies Anfahren und sanftes Bremsen
- Batteriekontroller mit Betriebsstunden-zähler, Entladeanzeige und automatischer Hubabschaltung
- feinfühliges Heben und Senken durch Elektro-Hydraulik
- Elektrische Seitenverschiebung des Kettbaumes um 90 mm
- automatisch ausfahrende Abstützrollen für Querfahrt
- Fahren auch bei senkrechter Deichsel-position. Dadurch ist der Einsatz auch in schmalen Gängen möglich
- Servolenkung

Anfrageangaben:

- ☐ Webmaschinentyp
- ☐ Nennbreite MB
- ☐ min. und max. Kettbaumdurchmesser D
- ☐ Kettbaumrohrdurchmesser K
- ☐ höhenverstellbare Rohrgreifer
- ☐ erforderliche Hubhöhe
- ☐ Batteriewechselsystem

Technical features:

- *carrying capacity max. 2000 kg depending on the max. overhang.*
- *two drive motors of 0,85 kW each*
- *maintenance-free gel batteries 24 V/ 160 Ah*
- *electronic pulse control for smooth starting and braking*
- *battery controller with operation hours counter, discharge indicator and automatic lift cut-off*
- *smooth lifting and lowering by means of electro hydraulic system*
- *electric side shift of warp beams by 90 mm.*
- *automatically extending support rollers for cross drive*
- *driving even possible with drawbar in vertical position. Hence truck can be used in narrow aisles*
- *power steering*

Specifications required in case of inquiry:

- ☐ *type of weaving machine*
- ☐ *nominal width MB*
- ☐ *min. and max. warp beam diameter D*
- ☐ *warp beam tube diameter K*
- ☐ *tube grippers adjustable in height*
- ☐ *necessary lifting height*
- ☐ *battery change system*

Kommen Sie mit Ihren Anforderungen auf uns zu. Wir beraten Sie gerne, individuell & kompetent.
Simply approach us with your requirements. We advise you comprehensively and competently.

Tel.: +49 (0) 7381 186-8902 | **E-Mail:** textiltechnik@genkinger.de | www.genkinger.de

GENKINGER
MATERIAL HANDLING

GENKINGER
MATERIAL HANDLING

EE-KHHR 30



Tragfähigkeit
3000 kg

Einsatzbereich
- Einlegen von Kettbäumen in Hochlage.
- Einlegen von Unterkettbäumen.
- Volldocken abnehmen vom Dockenwickler.
- Lagerregale beschicken.

Carrying capacity
3000 kg

Application
- *inserting of warp beams in high position.*
- *inserting of lower warp beams.*
- *take-up of full batches from the batch winder.*
- *loading of storage racks.*

Kettbaum in Hochlage
Warp beam in high position

EE-KHHR 30



Ausführung mit Adapter für unterschiedliche Rohr-Durchmesser

Execution with adapter for different tube diameters



Ausführung mit Wechseltragarmsystem

Execution with change arm system



Ausführung mit Mitfahrplattform

Execution with operator's platform



Ausführung mit höhenverstellbaren Rohrgreifern z.B. für Steckachsen

Execution with tube grippers adjustable in height, e.g. for beam drive adaptors

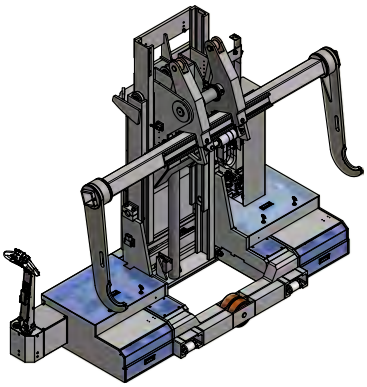

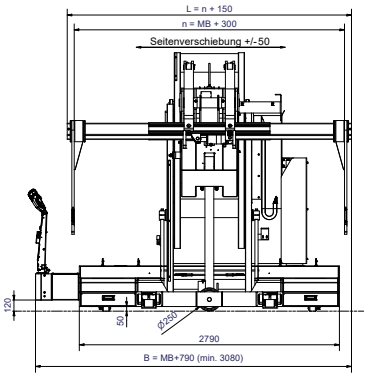

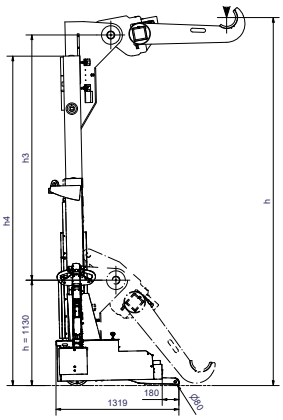

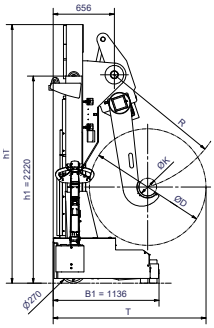

Technische Merkmale:

- Tragfähigkeit max. 3000 kg abhängig von der max. Ausladung
- zwei AC-Antriebsmotoren je 2,5 kW mit Rückgewinnung der Bremsenergie
- wartungsfreie Gel-Batterien 24 V/ 320 Ah
- elektronische Impulssteuerung für ruckfreies Anfahren und sanftes Bremsen
- feinfühliges Heben und Senken durch Elektro-Hydraulik
- Elektrische Seitenverschiebung des Kettbaumes
- automatisch ausfahrende Abstützrollen für Querfahrt
- Fahren auch bei senkrechter Deichsel-position. Dadurch ist der Einsatz auch in schmalen Gängen möglich
- Servolenkung
- Wartungsarm aufgrund von bürstenlosen Antriebs- und Lenkmotoren

Anfrageangaben:

- ☐ Webmaschinentyp
- ☐ Nennbreite MB
- ☐ min. und max. Kettbaumdurchmesser D
- ☐ Kettbaumrohrdurchmesser
- ☐ erforderliche Hubhöhe

Technical features:

- *carrying capacity max. 3000 kg depending on the max. overhang*
- *two AC drive motors each 2,5 kW with energy recuperation when braking*
- *maintenance-free gel batteries 24 V/ 320 Ah*
- *electronic pulse control for smooth starting and braking*
- *smooth lifting and lowering by means of electro hydraulic system*
- *electric side shift of warp beams*
- *automatically extending support rollers for cross drive*
- *driving possible even with drawbar in vertical position. So the truck can be used also in narrow aisles*
- *power steering*
- *low maintenance truck thanks to brushless driving and steering motor*

Specifications required in case of inquiry:

- ☐ *type of weaving machine*
- ☐ *nominal width MB*
- ☐ *min. and max. warp beam diameter D*
- ☐ *warp beam tube diameter*
- ☐ *necessary lifting height*

Kommen Sie mit Ihren Anforderungen auf uns zu. Wir beraten Sie gerne, individuell & kompetent.

Simply approach us with your requirements. We advise you comprehensively and competently.

Tel.: +49 (0) 7381 186-8902 | **E-Mail:** textiltechnik@genkinger.de | www.genkinger.de

GENKINGER
MATERIAL HANDLING

GENKINGER
MATERIAL HANDLING

EE-GYR 25



Tragfähigkeit
2500 kg

Einsatzbereich
- Einlegen von Unter- und Oberkettbäumen.
- kombinierter Kettbaum- und Dockentransport.
- Beschicken von Kettbaum- bzw. Dockenlagerregalen.

Carrying capacity
2500 kg

Application
- *inserting of lower and upper warp beams.*
- *combined warp beam and big batch transport.*
- *loading of warp beam and/or big batch storage racks.*

Elektro-Vierwege Seitenstapler
Electrically powered four-way sideloader

Vielseitig bei höchstem Einsatz
all-round talent for high lift

EE-GYR 25



Beladen von Lagerregalen
Loading storage racks

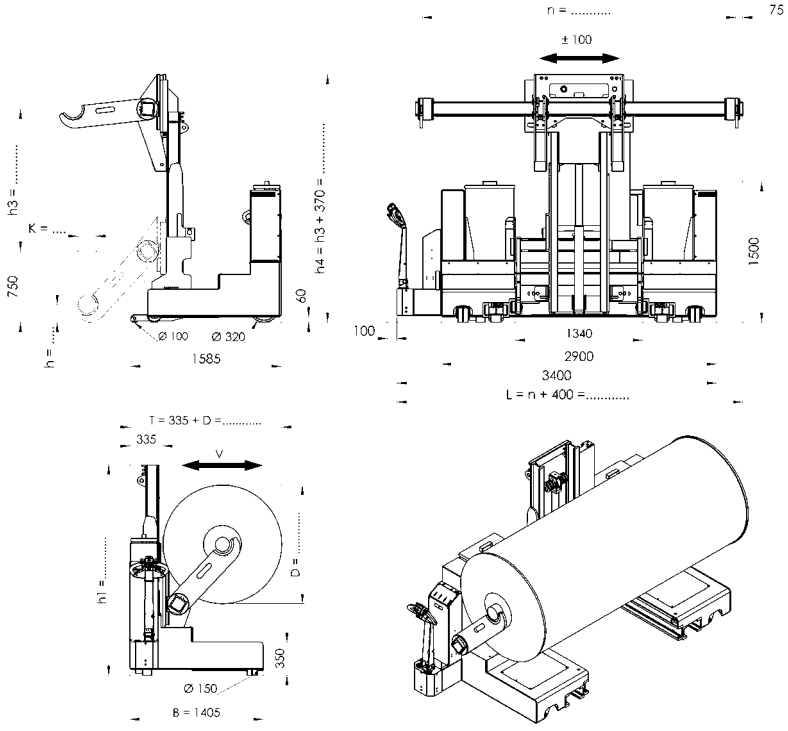

	h max	h1	R [mm]
single mast	h3+750	2250	850
teleskopic mast	h3x0,5+750	2250	850

Technische Merkmale:
- zwei Fahrantriebe für optimale Traktion und Kurvenfahrt
- zwei automatisch ausfahrende Stützräder.
- Kettbaumaufnahme durch verstellbare Rohrgreifer
- Feinfühliges Heben und Senken sowie Auf- und Abschwenken
- Stufenloses Aus- und Einfahren der Schubmast-Bewegung

Vorteile:
- Kompakte Bauweise
- Schmale Transportbreite
- Perfektes Lasthandling durch Schubmast-bewegung

Anfrageangaben:
- ☐ Webmaschinentyp
- ☐ Nennbreite MB
- ☐ min. + max. Kettbaumdurchmesser D
- ☐ Kettbaumrohrdurchmesser K
- ☐ Kettbaumgewicht
- ☐ Hubhöhe

Technical features:
- *two travelling gears ensure optimum traction and curve driving*
- *two automatically extending support wheels*
- *take up of warp beam by means of adjustable tube grippers*
- *smooth control of lifting and lowering as well swivelling up and down*
- *smooth forward and backward moving of the reach mast*

Advantages:
- *compact design*
- *narrow transport width*
- *perfect load handling thanks to reach mast motion*

Specifications required in case of inquiry:
- ☐ *type of weaving machine*
- ☐ *nominal width MB*
- ☐ min. + max. *warp beam diameter D*
- ☐ *warp beam tube diameter K*
- ☐ *warp beam weight*
- ☐ *lifting height*

Kommen Sie mit Ihren Anforderungen auf uns zu. Wir beraten Sie gerne, individuell & kompetent.
Simply approach us with your requirements. We advise you comprehensively and competently.
Tel.: +49 (0) 7381 186-8902 | **E-Mail:** textiltechnik@genkinger.de | www.genkinger.de

GENKINGER
MATERIAL HANDLING

GENKINGER
MATERIAL HANDLING

EE-MSR 30



Tragfähigkeit
bis zu 3000 kg

Einsatzbereich
- Kettbaum-Lagerregale beschicken.
- Wechsel von Ober- und Unterkettbäumen.
- Großdockentransport.
- Wirk- und Raschelmaschinen.
- Palettentransport.

Carrying capacity
up to 3000 *kg*

Application
- *load/ unloading of warp beam storage racks.*
- *change of upper and lower warp beams.*
- *transport of big fabric rolls.*
- *knitting machines.*
- *transport of pallets.*

Elektro-Mehrwege-Seitenstapler
Electrically powered electric-multidirectional sideloader

EE-MSR 30



Kamerasystem mit geteiltem Monitor zur exakten Kontrolle der Lastaufnahme

Camera system with splitted screen for exact positioning of grippers and warp beams





mit Mulde

with cradle

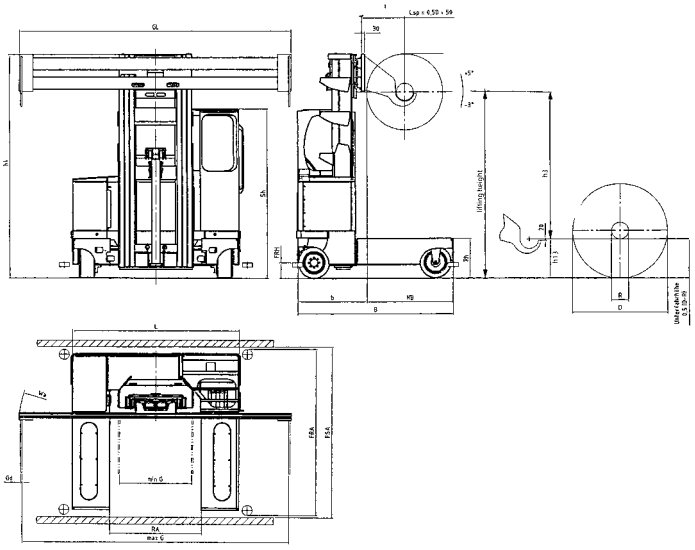

Technical datas Multidirectional Sideloader

	Type	capacity	Sh	L	b (L/D/Q)	NB = Dmax	Rh	Ra
„stand up / 3-wheel truck“	E-MSR 08	800 kg	2410	1990	660	800 - 1200	375	1270
	E-MSR 12	1200 kg						
	E-MSR 16	1600 kg						
	E-MSR 20	2000 kg		2215	900	800 - 1400		
	E-MSR 30	3000 kg						
driver seat / 4-wheel truck	EE-MLR 15	1500 kg	2400	2410	880/940/1020	800 - 1600	375	1340
	EE-MLR 20	2000 kg						
	EE-MLR 25	2500 kg						
	EE-MLR 30	3000 kg						
	EE-MLR 35	3500 kg	2570	2880	920/950/1110		415	
	EE-MLR 40	4000 kg						
	EE-MLR 45	4500 kg						
	EE-MLR 50	5000 kg			- /1050/1110			
	EE-MLR 55	5500 kg						
	EE-MLR 60	6000 kg						
	EE-MLR 70	7000 kg						

Der Elektro-Mehrwege-Seitenstapler EE-MSR ist ein in der Textilindustrie weltweit anerkannter Kettbaum-Hochhubwagen, der sich hauptsächlich in Kettbaum-Lageregalen dadurch auszeichnet, dass er sehr schnell auf den gewünschten Kettbaum zugreifen und ein- und auslagern kann.

Der EE-MSR wird vornehmlich für schwere Kettbäume mit großen Breiten und für Oberkettbäume eingesetzt.

Seine Flexiblität zeigt sich auch bei Kettbäumen mit unterschiedlichen Durchmessern und Längen, an die er sich problemlos anpassen lässt.

Das robuste und wendige Gerät kann auch im Freien z.B. zum Be- und Entladen von LKW‘s eingesetzt werden.

Vor allem bei unebenen Böden zeigt sich der Vorteil des ständigen Bodenkontakts durch das 3-Radfahrwerk bzw. den zweiteiligen Pendelrahmen mit seinen zwei Antriebsrädern und vier Lasträdern.

Die Allrad-Lenkung vermeidet Versatz des Gerätes beim Umsteuern und sorgt für sichere Kurvenfahrt.

Optionen:

- Kamerasystem mit Monitor zur Greiferüberwachung
- hydr. Greiferverstellung
- Führungsrollen für Schienenführung zwischen den Regalzeilen
- Induktives und optisches Führungssystem
- Hubhöhen - Vorwahlsystem

Electrically powered multidirectional sideloader EE-MSR is in the textile industries a worldwide recognized warp beam high lift truck. The specific characteristic of this truck is that desired warp beams can be taken-up, loaded and unloaded very fast and can be stored in warp beam storage racks.

The main application is for heavy warp beams with big widths and weaving machines with upper warp beams.

Its flexibility appears for warp beams with different diameters and lengths for which the truck can be adjusted.

The robust and versatile truck can also be used outdoor e.g. for loading and unloading of lorries.

The advantage of the articulated frame appears especially at uneven floors through the constant floor contact.

The all-wheels- steering avoids the offset of the truck when changing the direction and provides safe turning.

Options:

- *camera system with display for grippers monitoring*
- *hydraulic adjustment of grippers*
- *guiding rolls for rail guidance between the storage racks*
- *inductive and optical guiding systems*
- *lift height pre-selection system*

Kommen Sie mit Ihren Anforderungen auf uns zu. Wir beraten Sie gerne, individuell & kompetent.
Simply approach us with your requirements. We advise you comprehensively and competently.
Tel.: +49 (0) 7381 186-8902 | **E-Mail:** textiltechnik@genkinger.de | www.genkinger.de

GENKINGER
MATERIAL HANDLING



Fahrerlose Transportsysteme
Automated Guided Vehicle



Spinnkannen-Transporter
Spinning can transporte truck



Kettbaumtransport
Warp beam transport



Kettbaum in Hochlage
Warp beam in high position

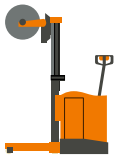

Eingezogene Kette
Pattern trucks

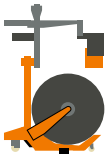

Warenbaum / Docken
Fabric transport



Vorwerk, Ausrüstung, Lager
Preparation, Finishing, Storage



Umlauflager
Paternoster

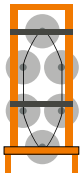

Wirkerei
Knitting



GENKINGER
MATERIAL HANDLING

TLS 20...30 (M)



Tragfähigkeit
2000 kg bis 3000 kg

Einsatzbereich
- Kettbaumlagerwagen koppelbar mit halb- und vollautomatischen Einzieh-maschinen, sowie für Handeinzug.
- für Vollkettbäume und Zwillingskettbäume (TLS M).
- Übernahme der eingezogenen Kette zum Einlegen in die Webmaschine durch Kettbaumhubwagen mit Geschirreinlegevorrichtung.

Carrying capacity
2000 kg up to 3000 kg

Application
- *warp beam storage truck that can be coupled with semi and fully automatic drawing-in machines as well as for manual drawing-in.*
- *for full beams and twin beams (TLS M).*
- *take-over of the drawn-in warp for mounting into the weaving machine by means of warp beam lift truck with harness mounting device.*

Kettbaum Lager- und Transportwagen
Warp beam storage and transport truck

TLS 20...30 (M)



In der Einziehmaschine
In the drawing-in machine



Im Zwischenlager
In the intermediate store

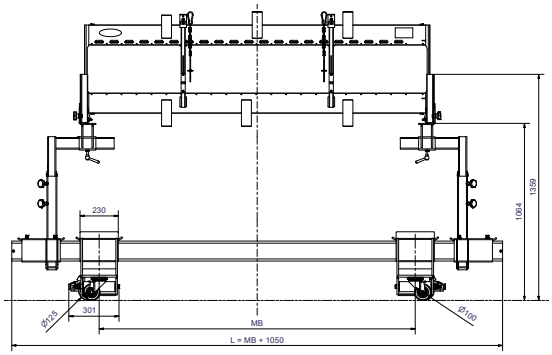

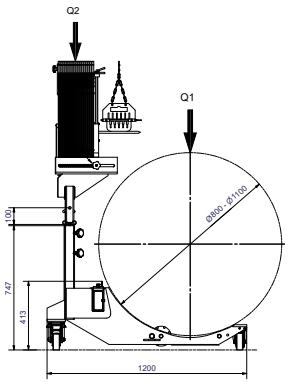

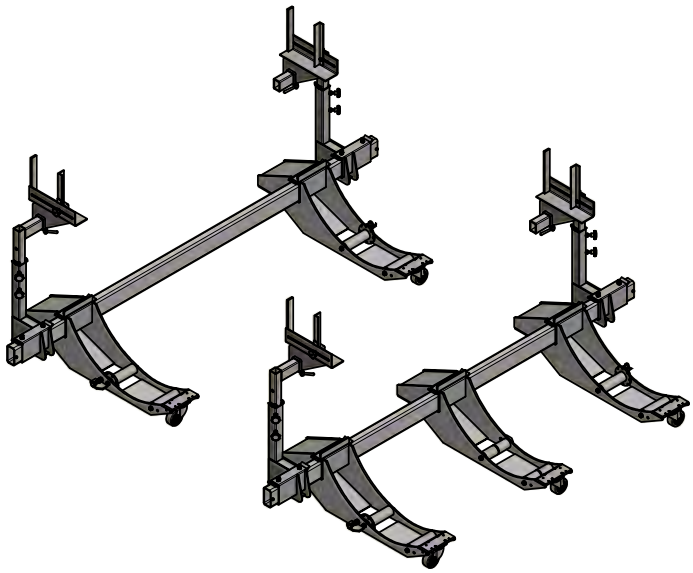

Technische Merkmale:
- Kettbaumaufnahme auf Lagerrollen an der Kettbaumscheibe
- Drehbewegung arretierbar. Dies verhindert das Lockern der Kettschicht.
- Kettbaumaufnahme verschiebbar für unterschiedliche Maschinenbreiten
- abnehmbarer Mittellagerfuß für Zwillingskettbäume (TLS M)
- vorbereitet für STÄUBLI UNIPORT

Optionen::
- Stehende Geschirraufnahme
- Zusatzlagerung für Oberbaum (TLS U20 020)
- Kupplungsstücke für Einziehmaschinen Delta 100 und 110

Anfrageangaben:
- Maschinenbreite MB
- Max. Kettbaumgewicht
- Einziehmaschinentyp
- Kettfadenwächterdaten

Technical features:
- *take-up on bearing rollers at the warp beam flange*
- *lockable rotary motion avoids slackening of the warp layer*
- movable *warp beam take-up to accommodate different machine widths*
- *detachable central bearing for twin beams (TLS M)*
- *prepared for STÄUBLI UNIPORT*

Options:
- *stand-up harness carrier*
- *additional bearing for upper beam (TLS U20 020)*
- *coupling pieces for drawing-in machines Delta 100 and 110*

Specifications required in case of inquiry:
- *machine width MB*
- *max. warp beam weight*
- *typ of drawing-in machine*
- *data of warp stop motion*

GENKINGER
MATERIAL HANDLING

B-KHUR 12 GEV

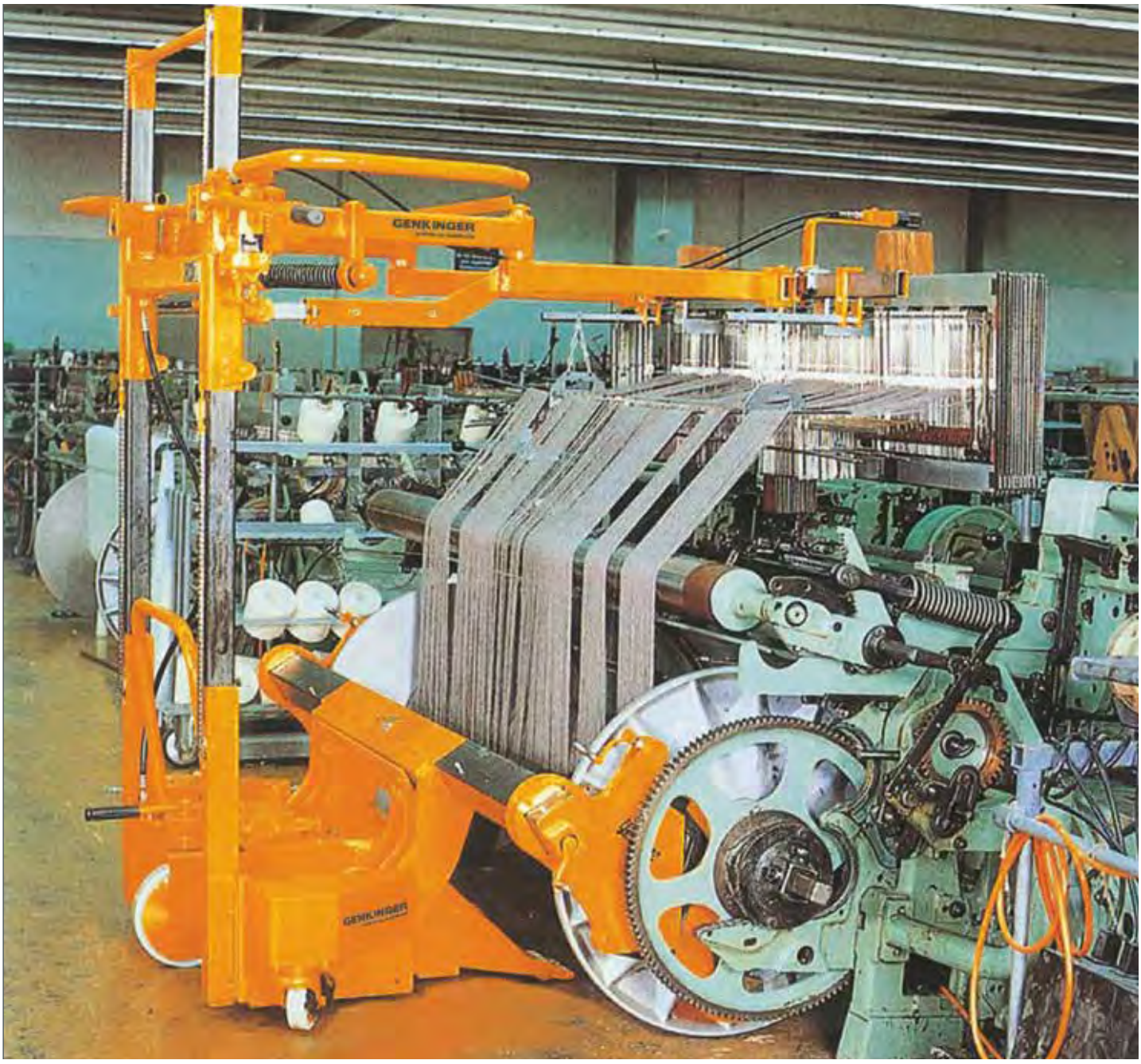

Tragfähigkeit
1200 kg

Einsatzbereich
- Artikelwechsel an Webmaschinen bis 280 cm.

Carrying capacity
1200 kg

Application
- *Style change at looms up to 280 cm.*

Kettbaum-Hubwagen mit Geschirreinlegevorrichtung
Warp beam lift truck with harness mounting device

Artikelwechsel bei engsten Verhältnissen
Style change at narrowest of aisles

B-KHUR 12 GEV



Ausführung mit höhenverstellbaren Rohrgreifern z.B. für Steckachsen

Execution with tube grippers adjustable in height, e.g. for beam drive adapters



Ausführung mit Adapter für unterschiedliche Rohr-Durchmesser

Execution with adapter for different tube diameters

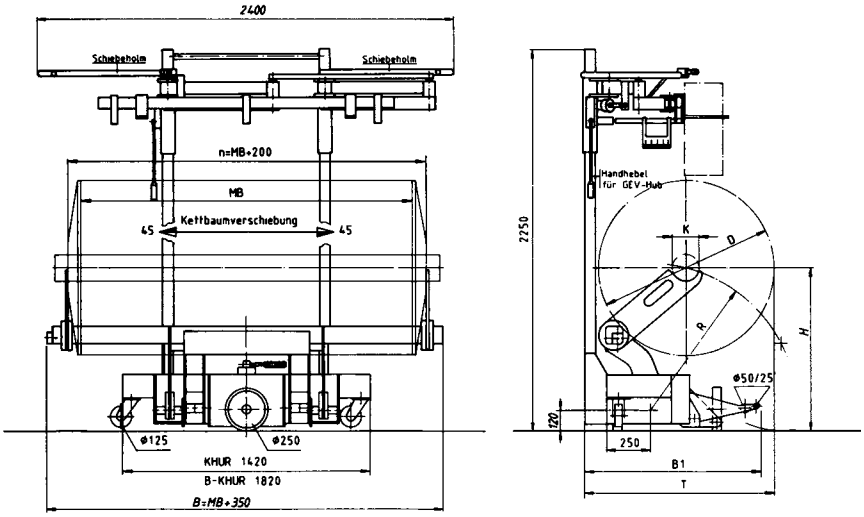

Type	Ø D	B1	Ø K	T	H	R
B-KHUR 12/8 GEV	700–800	920	customized	960	930	760
B-KHUR 12/10 GEV	800–1000	970		1080	930	860

Technische Merkmale:

- Batterie-elektrisches Heben und Senken über Drucktaster
- wartungsfrei Gelbatterien 24V / 75Ah
- eingebautes HF-Ladegerät
- Batteriecontroller mit Betriebsstunden-zähler, Entladeanzeige und automat. Hubabschaltung
- Feinfühliges Heben und Senken
- Leichtgängige Seitenverschiebung des Kettbaums um 90 mm
- Automatisch abschwenkende Abstützrollen für Querfahrt

Geschirreinlegevorrichtung:

- Tragfähigkeit 200 kg.
- feinfühliger batterie-elektrischer Hub
- zusätzliche Feinabsenkung vom Webergang
- hydraulische Rückzugeinrichtung der Geschirreinlegevorrichtung garantiert Kippsicherheit; automatische Transport-sicherung
- Parallelführungssysten der Tragarme, damit die Webkette immer gleichmäßig gespannt bleibt
- Aufnahmemöglichkeit für Kettfadenwächter

Technical features:

- *battery-electric lifting and lowering by means of push button*
- *maintenance-free gel batteries 24V / 75 Ah*
- *built-in HF charger*
- *battery controller with operation hours counter, discharge indicator and automatic lift cut-off*
- *smooth lifting and lowering*
- *easy lateral adjustment of warp beam by 90 mm*
- *automatically extending support rollers for transverse movement*

Harness mounting device:

- *carrying capacity 200 kg.*
- *smooth battery-electric lift and lowering*
- *additional smooth lowering from weaver's aisle*
- *hydraulic pull-back device of the harness mounting device guarantees stability; automatic transport safety device*
- *parallel guiding system of the carrying arms for keeping the warp always evenly tensioned*
- *parallel guiding system of the carrying arms so that the warp always remains evenly tightened*
- *transport possibility for warp stop-motion*

Kommen Sie mit Ihren Anforderungen auf uns zu. Wir beraten Sie gerne, individuell & kompetent.

Simply approach us with your requirements. We advise you comprehensively and competently.

Tel.: +49 (0) 7381 186-8902 | **E-Mail:** textiltechnik@genkinger.de | www.genkinger.de

GENKINGER MATERIAL HANDLING

GENKINGER
MATERIAL HANDLING

KHR 12 GEV



Tragfähigkeit
1200 kg

Einsatzbereich
- Artikelwechsel an Webmaschinen bis 280 cm.

Carrying capacity
1200 kg

Application
- *Style change at looms up to 280 cm.*

Kettbaum-Hubwagen mit Geschirreinlegevorrichtung
Warp beam lift truck with harness mounting device

KHR 12 GEV



Einlegen in Lagerwagen
Place in storage truck



Schmale Transportbreite
Narrow transport width

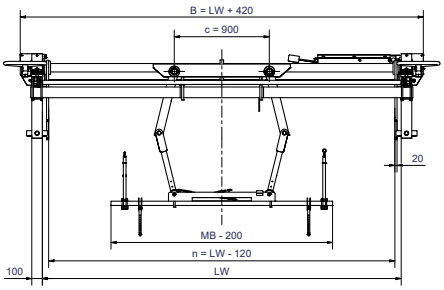

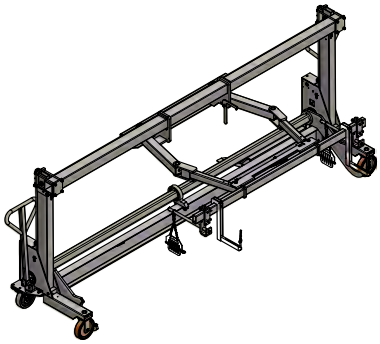

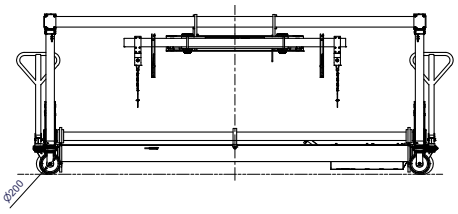

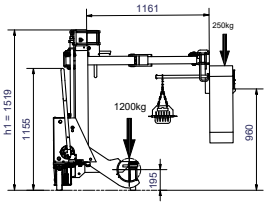

Type	Capacity	Ø D	L	R
KHR 12/10 GEV	1200 kg	600-1000	800	600
KHR 12/11 GEV	1200 kg	600-1100	880	660

Kettbaum-Hubeinrichtung:
- Hubbewegung hydraulisch über Fußpumpe mit automatischem Schnellhub
- Feinfühliges Absenken über Drehgriff
- Kettbaumaufnahme am Rohr. Zur Schonung des Rohrgewindes sind die Tragarme mit Weichmetall ausgekleidet
- Beidseitig gekoppelte Lenkung über Zug- und Schiebedeichsel lenkbar.

Geschirreinlegevorrichtung:
- Tragfähigkeit 250 kg. Hydraulischer Hub über Fußpumpe mit automatischem Schnellhub. Präzises Einfahren der Schäfte über zusätzliches Feinablassventil vorne an der GEV
- Tragarme werden zwangsläufig parallel ausgefahren, damit die Webkette gleichmäßig gespannt bleibt
- Die Kontaktschienen werden an der richtigen Stelle abgesenkt

Anfrageangaben:
- ☐ Webmaschinentyp
- ☐ Nennbreite MB
- ☐ Kettbaumdurchmesser D
- ☐ Kettbaumrohrdurchmesser K
- ☐ Kettbaumgewicht
- ☐ Anzahl und Teilung der Kontaktschienen

Warp beam lifting device:
- *lifting movement by hydraulic foot pump with automatic quick lift*
- *smooth lowering by turning handle*
- *take-up of warp beams at tube. For protection of tube threads, the carrying arms are coated with soft metal*
- Coupled *steering by push/ pull bar at both sides.*

Harness mounting device:
- *carrying capacity 250 kg. Hydraulic lifting by foot pump with automatic quick lift. Exact positioning of the shafts by means of additional precision lowering valve at the front of the harness mounting device*
- *the carrying arms are guided parallel i.o. to keep the warp tension even*
- *the contact rails are lowered at the correct position*

Specifications required in case of inquiry:
- ☐ *type of weaving machine*
- ☐ *nominal width MB*
- ☐ *warp beam diameter D*
- ☐ *warp beam tube diameter K*
- ☐ *warp beam weight*
- ☐ *number and division of contact rails*

Kommen Sie mit Ihren Anforderungen auf uns zu. Wir beraten Sie gerne, individuell & kompetent.
Simply approach us with your requirements. We advise you comprehensively and competently.
Tel.: +49 (0) 7381 186-8902 | **E-Mail:** textiltechnik@genkinger.de | www.genkinger.de

GENKINGER
MATERIAL HANDLING

GENKINGER
MATERIAL HANDLING

KHR 15...30 (M) GEV



Tragfähigkeit
1500 kg bis 3000 kg

Einsatzbereich
- Artikelwechsel an Webmaschinen bis 540 cm.
- Für Voll- und Zwillingsbäume.

Carrying capacity
1500 kg up to 3000 kg

Application
- *Style change at looms up to 540 cm.*
- *for full and twin beams.*

Kettbaum-Hubwagen mit Geschirreinlegevorrichtung
Warp beam lift truck with harness mounting device

KHR 15...30 (M) GEV



Mitteltragarm (M) für Zwillingskettbäume
Central carrying arm for twin beams

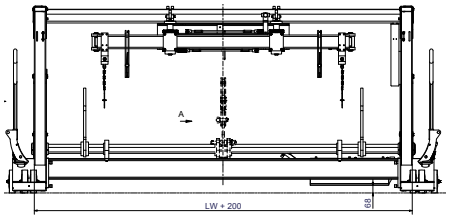

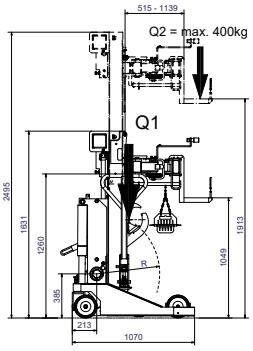

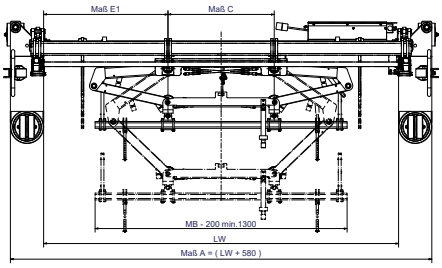

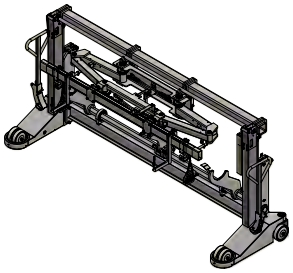

Type	Capacity	Ø D	L	R	
KHR 15/9 (M) GEV	1500 kg	700-914	1070	550	single wheels
KHR 15/10 (M) GEV		700-1016		610	
KHR 15/11 (M) GEV		700-1100		650	
KHR 20/9 (M) GEV	2000 kg	700-914	1110	550	double wheels pendulous
KHR 20/10 (M) GEV		700-1016		610	
KHR 20/11 (M) GEV	1800 kg	700-1100		650	
KHR 25/9 (M) GEV	2500 kg	700-914	1110	550	
KHR 25/10 (M) GEV		700-1016		610	
KHR 25/11 (M) GEV	2300 kg	700-1100		650	
KHR 30/9 (M) GEV	3000 kg	700-914	1110	550	
KHR 30/10 (M) GEV		700-1016		610	
KHR 30/11 (M) GEV	2800 kg	700-1100		650	

Kettbaum-Hubeinrichtung:
- Hubbewegung hydraulisch über Fußpumpe mit automatischem Schnellhub
- Feinfühliges Absenken über Drehgriff
- Kettbaumaufnahme am Rohr. Zur Schonung des Rohrgewindes sind die Tragarme mit Weichmetall ausgekleidet.

Geschirreinlegevorrichtung:
- Hydraulischer Hub über Fußpumpe mit automatischem Schnellhub. Präzises Einfahren der Schäfte über zusätzliches Feinablassventil vorne an der GEV.
- Tragarme werden zwangsläufig parallel ausgefahren, damit die Webkette gleichmäßig gespannt bleibt
- Die Kontaktschienen werden an der richtigen Stelle abgesenkt

Anfrageangaben:
- ☐ Webmaschinentyp
- ☐ Nennbreite MB
- ☐ Kettbaumgewicht
- ☐ Kettbaumdurchmesser D
- ☐ Kettbaumrohrdurchmesser K
- ☐ Anzahl und Teilung der Kontaktschienen

Warp beam lifting device:
- *lifting movement by hydraulic foot pedal with automatic quick lift.*
- *smooth lowering by turning handle*
- *take-up of warp beams at tube. For protection of tube threads, the carrying arms are coated with soft metal.*

Harness mounting device:
- *hydraulic lifting by foot pedal with automatic quick lift. Exact positioning of the shafts by means of additional precision lowering valve at the front of the harness mounting device.*
- *the carrying arms are guided parallel i.o. to keep the warp tension even*
- *the contact rails are lowered at the correct position*

Specifications required in case of inquiry:
- ☐ *type of weaving machine*
- ☐ *nominal width MB*
- ☐ *warp beam weight*
- ☐ *warp beam diameter D*
- ☐ *warp beam tube diameter K*
- ☐ *number and divison of contact rails*

Kommen Sie mit Ihren Anforderungen auf uns zu. Wir beraten Sie gerne, individuell & kompetent.
Simply approach us with your requirements. We advise you comprehensively and competently.
Tel.: +49 (0) 7381 186-8902 | **E-Mail:** textiltechnik@genkinger.de | www.genkinger.de

GENKINGER
MATERIAL HANDLING

GENKINGER
MATERIAL HANDLING

EE-KHUR 20 (M) GEV



Tragfähigkeit
2000 kg

Einsatzbereich
Artikelwechsel...
- mit eingezogenem Vollkettbaum
- optional mit Mitteltragarm für Zwillingskettbäume

Vorteile
- geringe Transportbreite
- Fahren auch bei senkrechter Deichselposition
- Bedienung durch eine Person
- Gerätelänge unabhängig vom Webmaschinentyp

Carrying capacity
2000 kg

Application
style change...
- *with drawn-in full beam*
- *optional truck can be equipped with central carrying arm for drawn-in half beams*

Advantages
- *narrow transport width*
- *driving even with vertical drawbar position*
- *one-man operation*
- *central load support system so that the truck can be used for all different loom types and widths*

Elektro-Kettbaum-Hubwagen mit Geschirreinlegevorrichtung
Electrically powered beam lift truck with harness mounting device

Einfacher Artikelwechsel mit hoher Effizienz

Easy style change with high efficiency

EE-KHUR 20 (M) GEV



Adapter für unterschiedliche Rohr-Durchmesser

Adapter for different tube diameters



Höhenverstellbare Rohrgreifern z.B. im Fall von Universallagerung.

Tube grippers adjustable in height, e.g. in case of universal bearing.



Klappbare Mitfahrplattform

Foldable operator's platform



Batteriewechselwagen

Battery change trolley

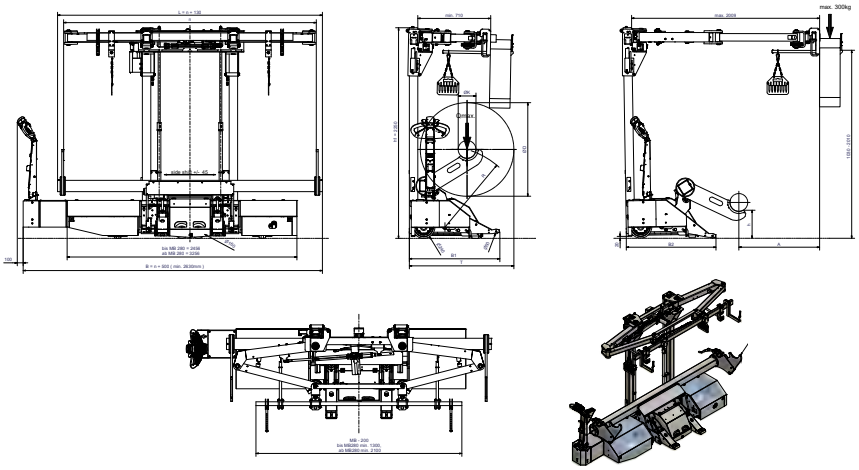

Type	Capacity	Ø D	B1	T	R
EE-KHUR 20/ 8 GEV	2000 kg	700-800	890	985	760
EE-KHUR 20/10 GEV	2000 kg	800-1000	950	1100	860
EE-KHUR 20/11 GEV	1800 kg	800-1100	950	1200	900

Technische Merkmale:

- gleichmäßiger Antrieb durch zwei AC-Antriebsmotoren je 0,85 kW
- wartungsfreie Gel-Batterien 24V / 160Ah
- elektronische Impulssteuerung für ruckfreies Anfahren und sanftes Bremsen
- Batteriekontroller mit Betriebsstundenzähler, Entladeanzeige und automatischer Hubabschaltung
- feinfühliges Heben und Senken
- leichtgängige Seitenverschiebung des Kettbaumes um 90 mm
- automatisch ausfahrende Abstützrollen für Querfahrt

Geschirreinlegevorrichtung:

- Tragfähigkeit 300 kg
- feinfühliges Heben und Senken der GEV
- Zusätzliche Bedienung über Funkfernbedienung.Bewegungen der GEV auch vom Webergang möglich
- Parallel-Führungssystem der GEV

Anfrageangaben:

- ☐ Webmaschinentyp
- ☐ Nennbreite MB
- ☐ max. Kettbaumgewicht
- ☐ min. und max. Kettbaumdurchmesser D
- ☐ Kettbaumrohrduchmesser K
- ☐ Anzahl und Teilung der Kontaktschienen

bei Halbkettbaum: Maße des Laufringes

Technical features:

- *regular drive thanks to two-AC-drive-motors of 0,85 kW each*
- *maintenance-free gel batteries 24V/160 Ah*
- *electronic pulse control for smooth starting and breaking*
- *battery controller with operation hours counter discharge indication and automatic lift cut-off indication*
- *smooth lifting and lowering*
- *easy lateral adjustment of warp beam by 90 mm*
- *automatically extending support rollers for transverse movement*

Harness mounting device:

- *carrying capacity 300 kg*
- *smooth lifting and lowering of GEV*
- *additional operation via radio remote control, so that all the movements of the GEV can also be controlled from the weaver's aisle*
- *parallel guide system of GEV*

Specifications required in case of inquiry:

- ☐ *type of weaving machine*
- ☐ *machine width MB*
- ☐ *warp beam weight*
- ☐ *minimum and maximum warp beam diameter D*
- ☐ *warp beam tube diameter K*
- ☐ *number and division of contact rails*

in case of half beams: *dimensions of ball race*

Kommen Sie mit Ihren Anforderungen auf uns zu. Wir beraten Sie gerne, individuell & kompetent.

Simply approach us with your requirements. We advise you comprehensively and competently.

Tel.: +49 (0) 7381 186-8902 | **E-Mail:** textiltechnik@genkinger.de | www.genkinger.de

GENKINGER MATERIAL HANDLING

GENKINGER
MATERIAL HANDLING

EE-KHUR 30 (M) GEV



Tragfähigkeit
3000 kg

Einsatzbereich
Artikelwechsel...
- mit eingezogenem Vollkettbaum.
- optional mit Mitteltragarm für Zwillingskettbäume.

Vorteile
- geringe Transportbreite.
- Fahren auch bei senkrechter Deichselposition.
- Bedienung durch eine Person.
- Gerätelänge unabhängig vom Webmaschinentyp.

Carrying capacity
3000 kg

Application
style change...
- *with drawn-in full beam.*
- *optional truck can be equipped with central carrying arm for drawn in half beams.*

Advantages
- *narrow transport width.*
- *driving even with vertical drawbar position.*
- *one-man operation.*
- *central load support system so that the truck can be used for all different loom types and widths.*

Elektro-Kettbaum-Hubwagen mit Geschirreinlegevorrichtung
Electrically powered beam lift truck with harness mounting device

Einfacher Artikelwechsel bei hohen Gewichten
Style change with heavy loads

EE-KHUR 30 (M) GEV



Klappbare Mitfahrplattform
Foldable operators platform



Mitteltragarm (M) für Zwillingskettbäume
Central carrying arm for twin beams



Adapter für unterschiedliche Rohr-Durchmesser
Adapter for different tube diameters



Höhenverstellbare Rohrgreifern z.B. im Fall von Universallagerung
Tube grippers adjustable in height, e.g. in case of universal bearing

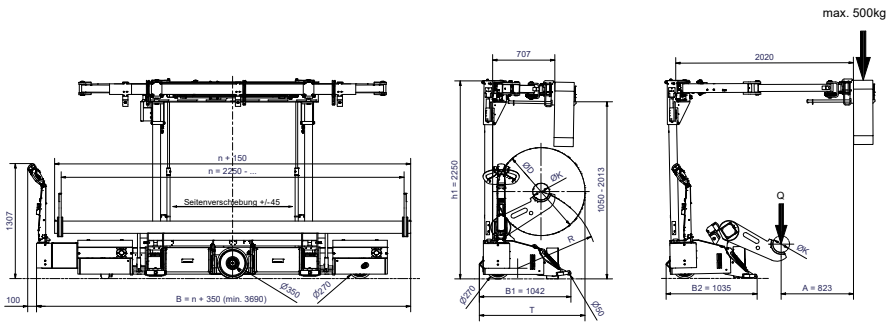

Type	Capacity	Ø D	B1	R
EE-KHUR 30/10 GEV	3200 kg	800-1016	1210	910
EE-KHUR 30/11 GEV	3000 kg	800-1100	1310	950

Technische Merkmale:
- für Querfahrt vier automatisch absenkbare Stützrollen, pendelnd gelagert zur Schonung des Fußbodens
- Servolenkung
- elektronische Impulssteuerung für ruckfreies Anfahren und sanftes Bremsen
- feinfühliges Heben und Senken
- elektrische Seitenverschiebung
- Wartungsfreie Gel-Batterien

Geschirreinlegevorrichtung:
- Tragfähigkeit 500 kg
- feinfühliges Heben und Senken der GEV
- Zusätzliche Bedienung über Funkfernbedienung.Bewegungen der GEV auch vom Webergang möglich
- Parallel-Führungssystem der GEV

Anfrageangaben:
- ☐ Webmaschinentyp
- ☐ Maschinenbreite MB
- ☐ max. Kettbaumgewicht
- ☐ min. und max. Kettbaumdurchmesser D
- ☐ Kettbaum-Rohrduchmesser K
- ☐ Anzahl und Teilung der Kontaktschienen

bei Halbkettbaum: Maße des Laufringes

Technical features:
- *for cross-driving four automatically extending supporting rollers carried in pendulous bearing to prevent damage to the floor*
- *power steering*
- *electronic pulse control for smooth starting and braking*
- *smooth lifting and lowering*
- *electrical side shift*
- *maintenance-free gel batteries*

Harness mounting device:
- *carrying capacity 500 kg*
- *smooth lifting and lowering of GEV*
- *additional operation via radio remote control, so that all the movements of the GEV can also be controlled from the weaver's aisle*
- *parallel guide system of GEV*

Specifications required in case of inquiry:
- ☐ *type of weaving machine*
- ☐ *machine width MB*
- ☐ *maximum warp beam weight*
- ☐ *minimum and maximum warp beam diameter D*
- ☐ *warp beam tube diameter K*
- ☐ *number and division of contact rails*

in case of half beams: *dimensions of ball race*

Kommen Sie mit Ihren Anforderungen auf uns zu. Wir beraten Sie gerne, individuell & kompetent.
Simply approach us with your requirements. We advise you comprehensively and competently.
Tel.: +49 (0) 7381 186-8902 | **E-Mail:** textiltechnik@genkinger.de | www.genkinger.de

GENKINGER
MATERIAL HANDLING

GENKINGER
MATERIAL HANDLING

EE-KHUR 15 OR 6 GEV



Tragfähigkeit
Unterbaum 1500 kg
Oberbaum 600 kg

Einsatzbereich
- Artikelwechsel bei eingezogenen Doppelketten.
- Artikelwechsel bei eingezogenen Vollkettbäumen.
- Unterbaumwechsel.
- Oberbaumwechsel.
- Beladen des Lagerwagens mit Unterbaum und Oberbaum.
- Handling des Stäubli UNI-PORT Systems.
- Konventionelle Webgeschirraufnahme.

Vorteile
- Kurze Bauform des Fahrzeugs.
- Kettschonend durch teleskopierende Geschirreinlegevorrichtung.
- Schmale Transportbreite.
- Oberbaumaufnahme direkt vom Boden.
- An verschiedenen Maschinenbreiten einsetzbar

Carrying capacity
lower beam 1500 kg
upper beam 600 kg

Application
- *style change with drawn-in double warp beams.*
- *style change with drawn-in full warp beams.*
- *lower beam change.*
- *upper beam change.*
- *loading the storage truck with lower beam and upper beam.*
- *handling the Stäubli UNI-PORT system.*
- *conventional harness take-up.*

Advantages
- *short length of body.*
- *warp protection thanks to telescopic harness mounting device.*
- *narrow transport width.*
- *upper beam take-up directly from the floor.*
- *suitable for different machine widths.*

Elektro-Doppelketten-Hubwagen mit Geschirreinlegevorrichtung
Electrically powered double warp lifting truck with harness mounting device

Perfekt für Doppelkettbäume

Perfect for douple warp beams

EE-KHUR 15 OR 6 GEV



Übernahme der Doppelkette vom Lagerwagen

Take over of douple warp from storing trolley

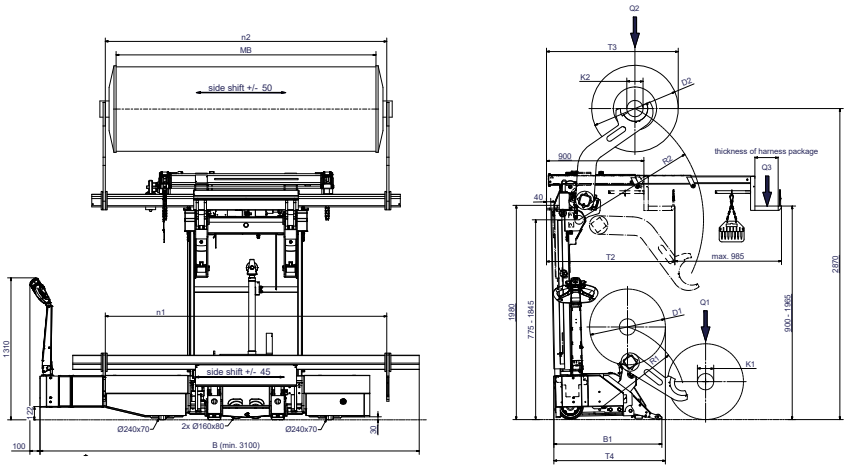

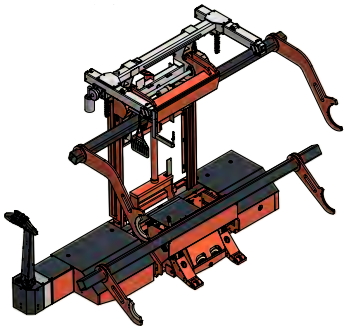

Technische Merkmale:

- Kettbaum Durchmesser 800 mm
- Unterbaumgewicht max. 1500 kg
- Oberbaumgewicht max. 600 kg (höhere Tragfähigkeit auf Anfrage)
- Webgeschirrgewicht max. 300 kg
- zwei AC-Antriebsmotoren je 0,85 kW
- Wartungsfreie Gel-Batterie 24 V/160 Ah
- Elektronische Impulssteuerung für ruckfreies Anfahren und sanftes Bremsen
- Servolenkung
- Feinfühliges Schwenken, Heben und Senken über elektronische Hydrauliksteuerung
- zusätzliche Bedienung über Funkfernbedienung
- Separate Seitenverschiebung Oberbaum/ Unterbaum
- Fahren auch bei senkrechter Deichselposition. Dadurch ist der Einsatz auch in schmalen Gängen möglich.
- Weitgehend wartungsfrei

Anfrageangaben:

- ☐ Webmaschinentyp
- ☐ Nennbreite MB
- ☐ Kettbaum Durchmesser unten/oben D1/ D2
- ☐ Kettbaumrohr Durchmesser unten/oben K1/ K2
- ☐ Kettbaumgewicht unten/oben
- ☐ max. Schaftzahl
- ☐ Kettfadenwächtertyp/ Teilung

Technical features:

- *warp beam diameter 800 mm*
- *lower beam weight max. 1500 kg*
- *upper beam weight max. 600 kg (higher capacity upon request)*
- *harness weight max. 300 kg*
- *two AC-drive motors 0,85 kW each*
- *maintenance-free gel batteries 24 V/160 Ah*
- *electronic pulse control for smooth starting and braking*
- *power steering*
- *smooth swivelling, lifting and lowering via electronic hydraulic control system*
- *additional operation via radio remote control*
- *independent side-shift upper beam and lower beam*
- *driving even with vertical drawbar position thus. enabling the truck to be used in narrow aisles.*
- *maintenance-free to a large extent*

Specifications required in case of inquiry:

- ☐ *weaving machine type*
- ☐ *nominal width MB*
- ☐ *diameter of lower beam/upper beam* D1/ D2
- ☐ *tube diameter of lower beam/upper beam* K1/ K2
- ☐ *weight of lower beam/upper beam*
- ☐ *max. number of harness frames*
- ☐ *type and division of warp stop motion*

Kommen Sie mit Ihren Anforderungen auf uns zu. Wir beraten Sie gerne, individuell & kompetent.

Simply approach us with your requirements. We advise you comprehensively and competently.

Tel.: +49 (0) 7381 186-8902 | **E-Mail:** textiltechnik@genkinger.de | www.genkinger.de

GENKINGER
MATERIAL HANDLING

GENKINGER
MATERIAL HANDLING

EE-KHUR 20 OR 25 GEV



Tragfähigkeit
Unterbaum 2000 kg
Oberbaum 2500 kg
Webgeschirr 500 kg

Einsatzbereich
- Artikelwechsel bei eingezogenen Doppelketten.
- Artikelwechsel bei eingezogenen Vollkettbäumen.
- Unterbaumwechsel.
- Oberbaumwechsel.
- Beladen des Lagerwagens mit Unterbaum und Oberbaum.
- Handling des Stäubli UNI-PORT Systems.
- Konventionelle Webgeschirraufnahme.

Vorteile
- Kurze Bauform des Fahrzeugs.
- Kettschonend durch teleskopierende Geschirreinlegevorrichtung.
- Schmale Transportbreite.
- Oberbaumaufnahme direkt vom Boden.
- An verschiedenen Maschinenbreiten einsetzbar.

Carrying capacity
lower beam 2000 kg
upper beam 2500 kg
Harness package 500 kg

Application
- *style change with drawn-in double warp beams.*
- *style change with drawn-in full warp beams.*
- *lower beam change.*
- *upper beam change.*
- *loading the storage truck with lower beam and upper beam.*
- *handling the Stäubli UNI-PORT system.*
- *conventional harness take-up.*

Advantages
- *short length of body.*
- *warp protection thanks to telescopic harness mounting device.*
- *narrow transport width.*
- *upper beam take-up directly from the floor.*
- *suitable for different machine widths.*

Elektro-Doppelketten-Hubwagen mit Geschirreinlegevorrichtung
Electrically powered double warp lifting truck with harness mounting device

EE-KHUR 20 OR 25 GEV



Adapter für unterschiedliche Rohr-Durchmesser

Adapter for different tube diameters



Höhenverstellbare Rohrgreifern z.B. im Fall von Universallagerung

Tube grippers adjustable in height, e.g. in case of universal bearing



Klappbare Mitfahrplattform

Foldable operator's platform



Ausführung mit Wechseltragarmsystem

Execution with change arm system

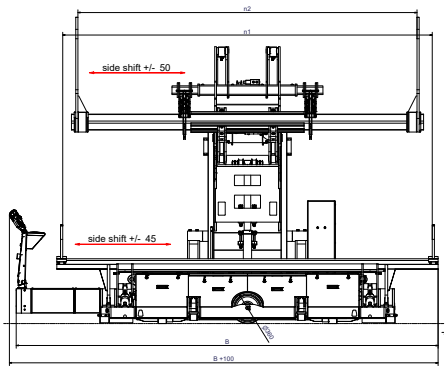

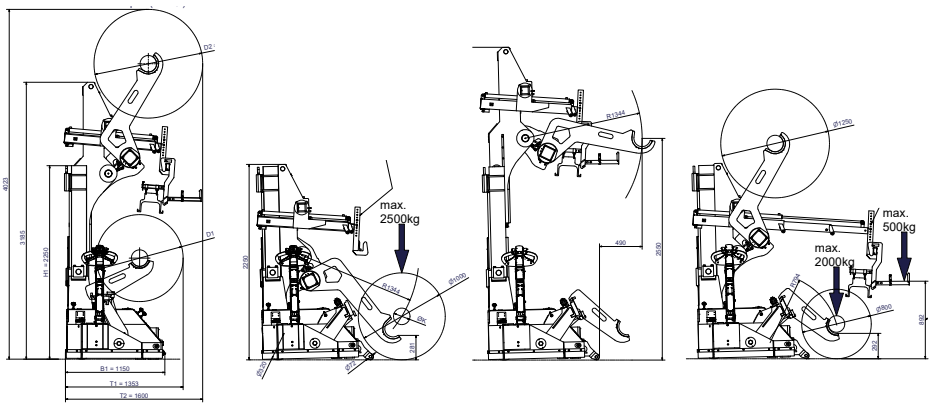

Technische Merkmale:

- Unterbaumdurchmesser 1000 mm
- Oberbaumdurchmesser 1250 mm
- Zwei AC-Antriebsmotoren je 1,8 kW
- Batteriekapazität 48 V / 240 Ah
- Elektrische Impulssteuerung für ruckfreies Anfahren und sanftes Bremsen
- Servolenkung
- Feinfühliges Schwenken, Heben und Senken über elektronische Hydrauliksteuerung
- Zusätzliche Bedienung der Geschirreinlegevorrichtung über Funkfernsteuerung
- Separate Seitenverschiebung Oberbaum/ Unterbaum
- Fahren auch bei senkrechter Deichselposition. Dadurch ist der Einsatz auch in schmalen Gängen möglich
- Längspositionierung über automatisch geschalteten Laserpointer

Anfrageangaben:

- ☐ Webmaschinentyp
- ☐ Nennbreite MB
- ☐ Kettbaum Durchmesser unten/oben D1/ D2
- ☐ Kettbaumrohr Durchmesser unten/oben K1/ K2
- ☐ Kettbaumgewicht unten/oben
- ☐ max. Schaftzahl
- ☐ Kettfadenwächtertyp/ Teilung

Technical features:

- *Lower beam diameter 1000 mm*
- *Upper beam diameter 1250 mm*
- *Two AC-drive motors each 1,8 kW*
- *Battery capacity 48 V / 240 Ah*
- *Electronic pulse control for smooth starting and braking*
- *Power steering*
- *Smooth swivelling, lifting and lowering via electronic hydraulic control system*
- *Additional operation of harness mounting device via radio remote control*
- *Independent side-shift upper beam and lower beam*
- *Driving even with vertical drawbar position thus enabling the truck to be used in narrow aisles*
- *Positioning in lengthwise direction via automatically switched laser pointer*

Specifications required in case of inquiry:

- ☐ *weaving machine type*
- ☐ *nominal width MB*
- ☐ *diameter of lower beam/upper beam* D1/ D2
- ☐ *tube diameter of lower beam/upper beam* K1/ K2
- ☐ *weight of lower beam/upper beam*
- ☐ *max. number of harness frames*
- ☐ *type and division of warp stop motion*

Kommen Sie mit Ihren Anforderungen auf uns zu. Wir beraten Sie gerne, individuell & kompetent.

Simply approach us with your requirements. We advise you comprehensively and competently.

Tel.: +49 (0) 7381 186-8902 | **E-Mail:** textiltechnik@genkinger.de | www.genkinger.de

GENKINGER
MATERIAL HANDLING

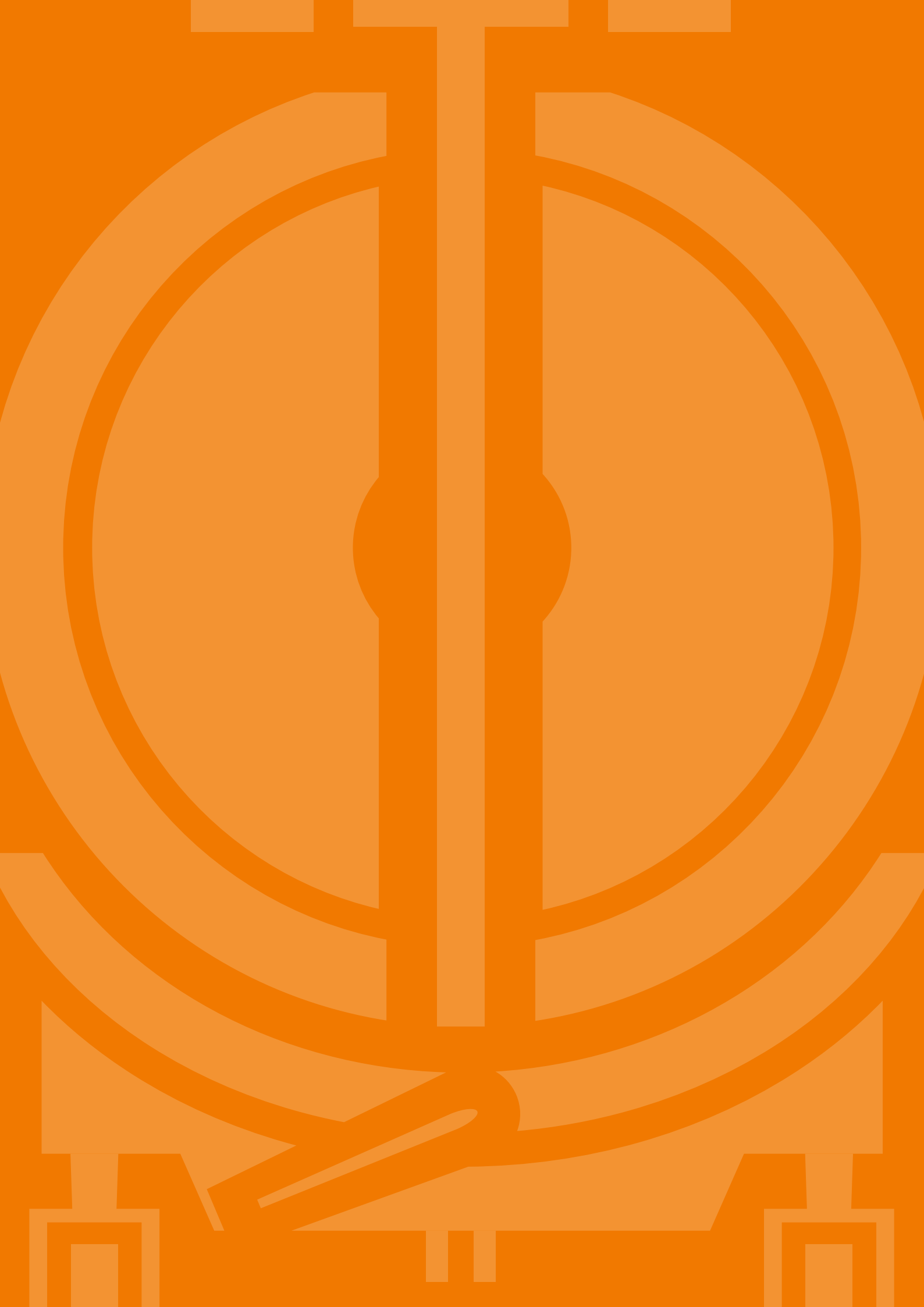

Fahrerlose Transportsysteme
Automated Guided Vehicle



Spinnkannen-Transporter
Spinning can transporte truck



Kettbaumtransport
Warp beam transport



Kettbaum in Hochlage
Warp beam in high position

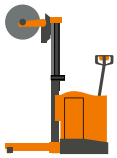

Eingezogene Kette
Pattern trucks

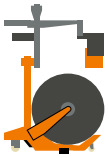

Warenbaum / Docken
Fabric transport



Vorwerk, Ausrüstung, Lager
Preparation, Finishing, Storage



Umlauflager
Paternoster

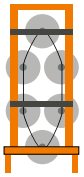

Wirkerei
Knitting



GENKINGER
MATERIAL HANDLING

WB 3...5...7



Tragfähigkeit
300 kg, 500 kg, 700 kg

Einsatzbereich
- Warenbaum aus der Webmaschine entnehmen.

Carrying capacity
300 kg, 500 kg, 700 kg

Application
- *unloading fabric beams from weaving machines.*

Warenbaum-Transportwagen
Fabric beam transport truck

Warenbäume leicht und sicher transportieren
Easy and safe handling of fabric beam

WB 3...5...7



WB 3/...



WB 7/7

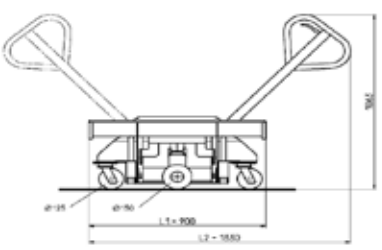

WB 3

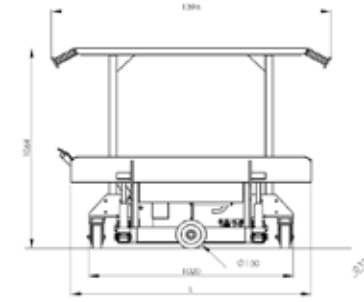

WB 5

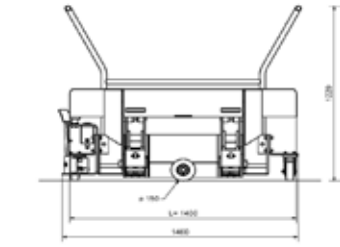

WB 7

Typ	Cradle Ø D	h5	h6	b1	b2	b4	B	L
WB 3/5	500	40	330	590	800	545	530	900
WB 3/6	600	15	310	650	915	565	630	
WB 5/5	500	20	350	645	855	570	555	1200
WB 5/6	600	20	350	710	950	610	635	
WB 7/7	700	15	450	950	1250	740	750	1420

Vorteile:
- große Laufräder für leichten Lauf
- stabiler Schiebebügel
- einfache und leichte Handhabung
- spezielle Hubtechnik erlaubt den Einsatz auch in schmalen Gängen

WB 3/5..3/6:
- Tragkraft 300 kg bei Warenbaum Ø 500 mm oder 600 mm
- Multifunktionsdeichsel für beidseitiges Schieben/ Ziehen Heben/ Senken

WB 5/5..5/6..7/7:
- Tragkraft 500 kg bei Warenbaum Ø 500 mm oder Ø 600 mm
- Tragkraft 700 kg bei Warenbaum Ø 700 mm
- Schiebebügel für Längs- und Querfahrt
- Fußpumpe mit automatischem Schnellhub

Anfrageangaben:
- ☐ Max. Warenbaumgewicht
- ☐ Max. Warenbaumdurchmesser

Advantages:
- *large running wheels for easy transport*
- *stable pushing bow*
- *simple and easy handling*
- *special lifting system for efficient operation even in narrow aisles*

WB 3/5..3/6:
- *carrying capacity 300 kg for fabric beam diameter 500 mm or 600 mm*
- *multi-function drawbar for both-sided pushing/ pulling lifting/ lowering*

WB 5/5..5/6..7/7:
- *carrying capacity 500 kg for fabric beam diameter 500 mm or 600 mm*
- *carrying capacity 700 kg for fabric beam diameter 700 mm*
- *pushing bow for travelling in lengthwise and crosswise, direction*
- *foot pump with automatic quick lift*

Specifications required in case of inquiry:
- ☐ *max. fabric beam weight*
- ☐ *max. fabric beam diameter D*

Kommen Sie mit Ihren Anforderungen auf uns zu. Wir beraten Sie gerne, individuell & kompetent.
Simply approach us with your requirements. We advise you comprehensively and competently.
Tel.: +49 (0) 7381 186-8902 | **E-Mail:** textiltechnik@genkinger.de | www.genkinger.de

GENKINGER
MATERIAL HANDLING

GENKINGER
MATERIAL HANDLING

E-WB 6



Tragfähigkeit
600 kg

Einsatzbereich
- Transport schwerer Warenbäume von der Webmaschine ins Warenlager.
- Warenbäume bis 700 mm Durchmesser und 4.000 mm Breite.
- für schmale Gangbreiten besonders geeignet.
- für empfindliche Ware Variante mit Rohr greifern anstelle Mulde lieferbar (E-WBR).

Carrying capacity
600 kg

Application
- *transport of heavy fabric rolls from the weaving machine to the cloth store.*
- *for fabric rolls up to 700 mm in diameter and 4000 mm in width.*
- *suitable especially for narrow aisles.*
- *for sensitive fabrics this model is available with tube grippers instead of cradle (E-WBR).*

Elektro-Warenbaum-Transportwagen
Electrically powered fabric beam transport truck

Schwere Warenbäume sicher transportieren
Secure transport of heavy cloth rolls

E-WB 6

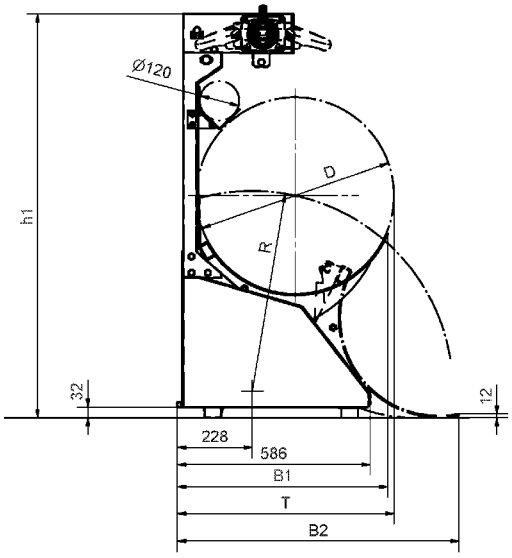



Transportieren in schmalen Gängen

Transport in narrow aisles

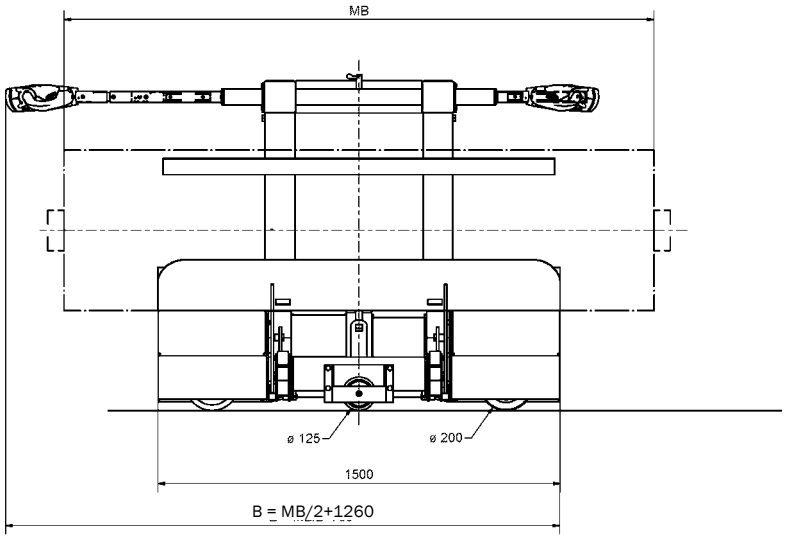

Type	Capacity	Cradle Ø D	B1	B2	T	R	h1
E-WB 6/5	600 kg	500	570	820	565	570	1230
E-WB 6/6	600 kg	600	645	860	660	610	1230
E-WB 6/7	600 kg	700	735	900	780	660	1230

Vorteile:
- beste Fahreigenschaften durch gekoppelte Lenkung für Längs- und Querfahrt
- geringe Geräteabmessung und komfortable Manövrierbarkeit durch beidseitig teleskopierbare Bedienelemente
- einfache und mühelose Handhabung durch elektronische Fahr- und Hubsteuerung
- geringe Gewebepressung durch großzügig dimensionierte Mulde
- gleichzeitige Anlieferung des leeren Warenbaumrohres

Technische Merkmale:
- Antriebsmotor mit 0,25 kW
- automatische absenkende Stützrollen.
- elektronische Impulssteuerung für ruckfreies Anfahren und sanftes Bremsen
- Aufnahmeprisma für Warenbaumrohr
- großzügig dimensionierte, wartungsfreie Gelbatterien 24 V/80 Ah

Optionen:
- Batterieschnellwechseleinrichtung
- Variante E-WBR (Rohrgreifer-Ausführung)

Anfrageangaben:
- ☐ Webmaschinentyp
- ☐ Nennbreite MB
- ☐ max. Warenbaum Durchmesser D
- ☐ Warenbaumgewicht

Advantages:
- *optimum manoeuvring characteristics thanks to coupled steering for drive in lengthwise and crosswise direction*
- *small dimensions of the truck and comfortable manoeuvrability by telescopic operating controls on both sides*
- *simple and easy handling thanks to electronic driving and lift control*
- *low pressure on the fabric thanks to the grand scaled cradle*
- *saving of time as the empty fabric beam tube is taken along the truck*

Technical features:
- *drive motor with 0,25 kW*
- *automatically extending support rollers.*
- *electronic pulse control for smooth starting and braking*
- *take-up prism for fabric beam tube.*
- *high capacity, maintenance-free gel batteries 24 V/80 Ah*

Options:
- *quick battery change facility*
- *model E-WBR (execution with tube grippers)*

Specifications required in case of inquiry:
- ☐ *weaving machine type*
- ☐ *nominal width MB*
- ☐ *max. fabric beam diameter D*
- ☐ *fabric weight*

Kommen Sie mit Ihren Anforderungen auf uns zu. Wir beraten Sie gerne, individuell & kompetent.
Simply approach us with your requirements. We advise you comprehensively and competently.

Tel.: +49 (0) 7381 186-8902 | **E-Mail:** textiltechnik@genkinger.de | www.genkinger.de

GENKINGER
MATERIAL HANDLING

GENKINGER
MATERIAL HANDLING

WS



Tragfähigkeit
3000 kg

Einsatzbereich
- Beladen mit Warenbaumhubwagen.
- Zusammenstellen von Warenbäumen als Transporteinheiten in der Weberei.
- Transport von Hand oder mit Elektroschlepper EGS.
- Direktes Abziehen an der Gewebeputz- und Schermaschine oder der Schau maschine.

Carrying capacity
3000 kg

Application
- *loading with fabric beam lift truck.*
- *arranging transport units of fabric beams in the weaving mill.*
- *either manual transport or by means of electric tractor EGS.*
- *direct inserting into the cleaning, shearing or inspecting machine.*

Warenbaum-Sammel- und Transportwagen
Fabric beam storage and transport truck



Handzugdeichsel mit gesteuertem Rad
Pulling handle with steered wheel



Automatischer Kabelaufroller
Automatic cable winder



Bremse für EURO-Warenbäume
Brake for EURO-beam

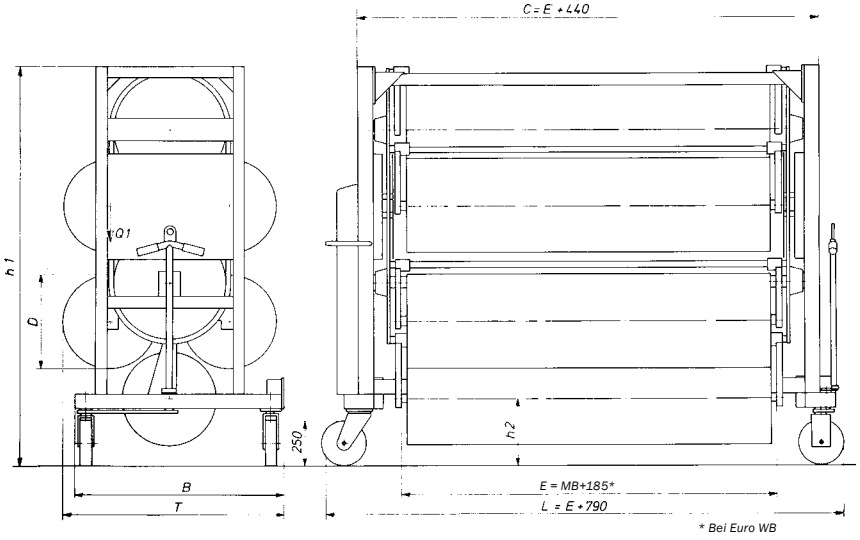

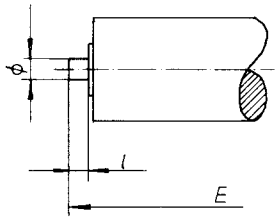

max. Warenbaum ⌀ D (mm) *max. dia. of cloth beam D (mm)* (mm)	Anzahl Warenbäume *number of cloth beams*	h1 (mm)	h2 (mm)	B (mm)	max. Warenbaumgewicht kg *max. cloth beam weight kg* kg
500	6	2150	360	1120	250/500
	8	2750			190/380
600	6	2450	360	1320	200/400
	8	3150			150/300

Technische Merkmale:
- Vorwärts- und Rückwärts-Umlauf über Wendeschalter
- Selbsthemmendes Schneckengetriebe, auch für einseitige Belastung geeignet
- Kunststoffschalen ermöglichen direktes Abziehen
- Leichtes Fahren durch vier große Lenkrollen
- Alternativ: drei Lenkrollen und ein über Zugdeichsel steuerbares Rad

Anfrageangaben:
- ☐ Webmaschinentyp
- ☐ Nennbreite MB
- ☐ Anzahl Warenbäume
- ☐ max. Warenbaumdurchmesser
- ☐ max. Warenbaumgewicht
- ☐ Warenbaumlänge E
- ☐ Zapfendurchmesser + Zapfenlänge l
- ☐ Netzanschlussdaten
- ☐ automatischer Kabelaufroller

Technical features:
- *forward and reverse rotation via reversing switch*
- *self-locking worm gear suitable even in the case of one-sided loading*
- *fabric beam location on plastic shells enables direct inserting*
- *easy movement thanks to four large guide pulleys*
- *alternatively: three guide pulleys and one wheel that can be steered via a drawbar*

Specifications required in case of inquiry:
- ☐ *type of weaving machine*
- ☐ *nominal width MB*
- ☐ *number of fabric beams*
- ☐ *max. fabric beam diameter D*
- ☐ *max. fabric beam weight*
- ☐ *fabric beam length E*
- ☐ *diameter + length of journal l*
- ☐ *voltage*
- ☐ *automatic cable rewinder*

GENKINGER
MATERIAL HANDLING

GM 20...30



Tragfähigkeit
2000 kg / 3000 kg

Einsatzbereich
- Übernahme der Docke vom Dockenwickler.
- Transport zur Warenschau-Maschine oder Übergabe in Zwischenlagergestelle.
- Höhenmaße werden dem Dockenwickler angepasst.

Carrying capacity
2000 kg / 3000 kg

Application
- *Take up of batches from batch winder.*
- *Transport to fabric inspection machine or transfer to intermediate storage racks.*
- *Height dimensions are adapted to batch winder.*

Großdocken-Muldenwagen
Big batch cradle truck

Einfacher Dockentransport
Easy transport of big batches

GM 20...30



GM 20...30:
- Tragmulde eingerichtet für Wickeldurchmesser bis 1500 mm
- Fahrwerk für Längs- und Querfahrt

Anfrageangaben:
- Dockenwickler-Typ
- Maße B / H
- Docken-Durchmesser
- Docken-Gewicht

GM 20...30:
- *cradle suitable for batch diameter up to 1500 mm*
- *carriage for moving lengthwise and crosswise*

Specifications required in case of inquiry:
- *batch winder type*
- *dimensions B / H*
- *diameter of batch*
- *weight of batch*

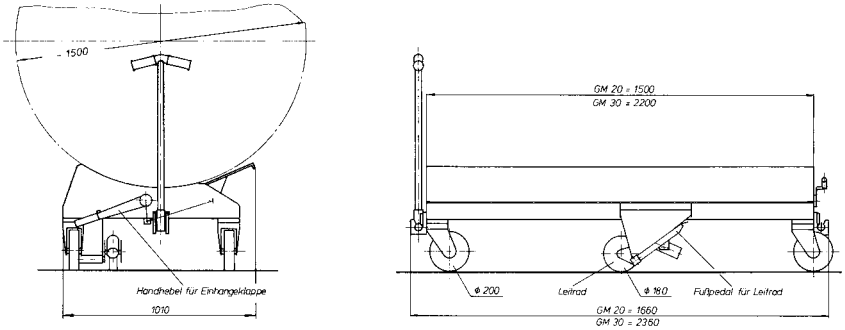

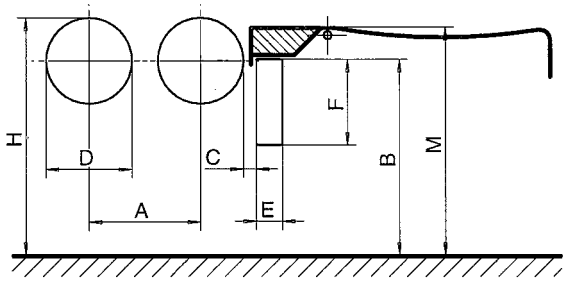

Docken-Wickler-Abmessungen für Anpassung des Transportgerätes.
Dimensions of batching motion to adjust the transport truck.

GENKINGER
MATERIAL HANDLING

EE-GM 25



Tragfähigkeit
2500 kg

Einsatzbereich
- Transportieren von Docken bis 1500 mm Durchmesser.
- für Voll- und Teildocken bis 4000 mm Länge.
- Abrollen der Docke auf Lagergestell.

Carrying capacity
2500 kg

Application
- *transport of big batches up to diameter 1500 mm.*
- *for full and half batches up to 4000 mm width.*
- *unrolling of the batch onto storage rack.*

Elektro-Docken-Transportwagen
Electrically powered big batch transport truck

Großdocken sicher transportieren
Safe transport of big batches

EE-GM 25



Einhängen mit Überrollklappe
Hang on with overoll flap

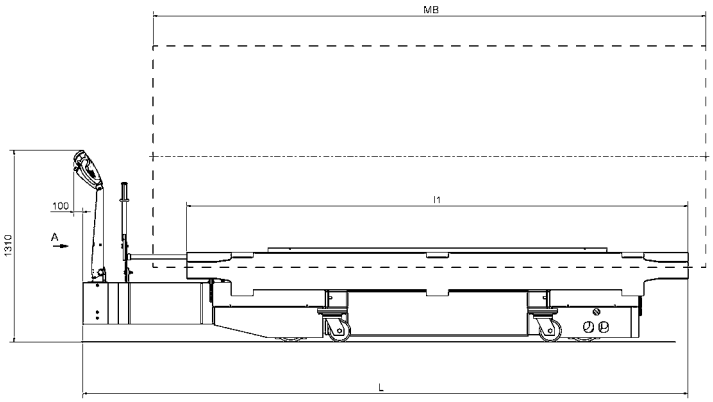

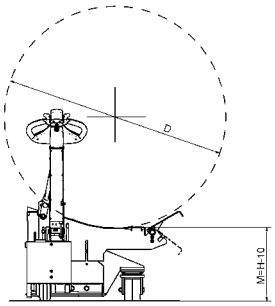

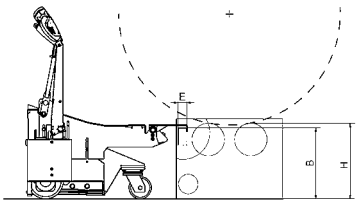

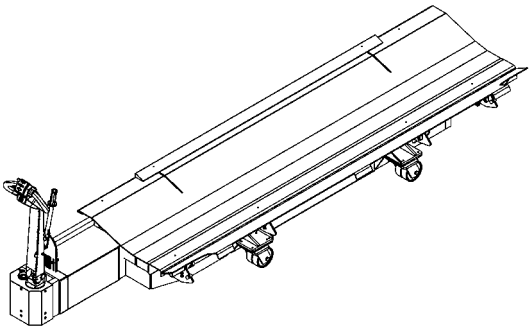

Technische Merkmale:
- mechanische Sicherheits-Überrollklappe.
- gleichmäßiger Antrieb durch zwei AC-Antriebsmotoren je 0,85 kW
- elektronische Impulssteuerung für ruckfreies Anfahren und sanftes Bremsen
- wartungsfreie Gel-Batterien 24 V/160 Ah

Vorteile:
- wendiges, kurzes Gerät für enge Transportverhältnisse
- einfache, leichte Handhabung

Anfrageangaben:
- ☐ Dockenwicklertyp
- ☐ Abmessungen des Dockenwicklers (B/ H)
- ☐ min. und max. Dockendurchmesser
- ☐ max. Dockengewicht
- ☐ min. und max. Dockenlänge

Technical features:
- *mechanical safety overroll flap*
- *regular drive to two AC-drive motors thanks of 0,85 kW each*
- *electronic pulse control for smooth starting and braking*
- *maintenance-free gel batteries 24 V/160Ah*

Advantages:
- *short and manœuvrable truck for very narrow spaces*
- *simple and easy operation*

Specifications required in case of inquiry:
- ☐ *type of batch winder*
- ☐ *dimensions of of batch winder (B/ H)*
- ☐ *min. and max. diameter D*
- ☐ *max. weight of batch roll*
- ☐ *min. and max. batch length*

Kommen Sie mit Ihren Anforderungen auf uns zu. Wir beraten Sie gerne, individuell & kompetent.
Simply approach us with your requirements. We advise you comprehensively and competently.
Tel.: +49 (0) 7381 186-8902 | **E-Mail:** textiltechnik@genkinger.de | www.genkinger.de

GENKINGER
MATERIAL HANDLING

GENKINGER
MATERIAL HANDLING

EE-GMM 30



Tragfähigkeit
3000 kg

Einsatzbereich
- Transportieren von Docken bis 1500 mm Durchmesser von der Weberei in das Lager.

Carrying capacity
3000 kg

Application
- *Transport of big batches with diameter up to 1500 mm from the weaving to the storage area.*

Elektro-Docken-Transportwagen
Electrically powered big batch transport truck

Docken schnell und sicher transportieren
Fast and safe transport of big batches

EE-GMM 30



Fahrerstand (Typ EE-SMM)
Driver's stand (type EE-SMM)



Quersitz (Typ EE-FMM)
Cross seat (type EE-FMM)

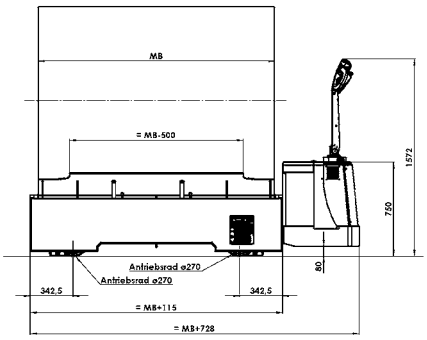

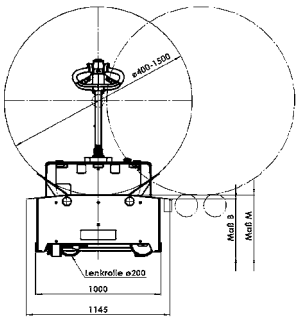

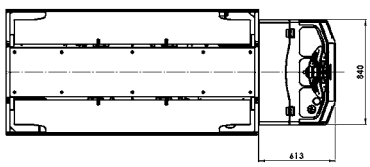

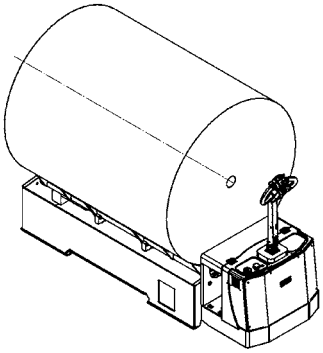

Technische Merkmale:

- beidseitig unabhängig, hydraulisch ansteuerbare Überrollklappen
- gleichmäßiger Antrieb durch zwei AC-Motoren je 2,5 kW
- Energierückgewinnung beim Bremsen
- feinfühliges Fahren durch stufenlose Ansteuerung
- Servolenkung
- Modulare Bauweise. Wahlweise ausgestattet als Mitgängergerät, Quersitz- oder Fahrerstandgerät
- Muldenlänge wird auf die Dockenlänge optimal abgestimmt

Vorteile:

- Beidseitige Überrollmöglichkeit.
- Gekoppelte Lenkung der Antriebe für optimale Kurvenfahrt
- Einzelansteuerung der Antriebe für Parallelfahrt und Korrekturfahrt
- Bediensicherheit durch Sicherheitsschaltung der Überrollklappen

Anfrageangaben:

- Dockenwicklertyp
- Abmessungen des Dockenwicklers (B / H)
- Max. Dockendurchmesser
- Dockenlänge
- Max. Dockengewicht

Technical features:

- *hydraulically controlled overroll flaps on both sides (independently controlled)*
- *regular drive thanks to zwei AC-motors of 2,5 kW each*
- *energy recuperation while braking*
- *smooth travelling thanks to stepless control*
- *power steering*
- *modular design available as pedestrian truck, with cross seat or with driver's stand*
- *length of cradle will be optimized on length of batch roll*

Advantages:

- *optimal view thanks to both-sided overroll*
- *coupled steering of travelling gear for optimal cornering*
- *separate control of travelling gears for parallel travelling and correction travelling*
- *safe operation thanks to safety circuit of overroll flaps*

Specifications required in case of inquiry:

- *type of batch winder*
- *dimenions of batch winder (B/ H)*
- *min. and max. diameter of batch roll*
- *max. weight of batch roll*
- *min. and max. length of batch roll*

Kommen Sie mit Ihren Anforderungen auf uns zu. Wir beraten Sie gerne, individuell & kompetent.
Simply approach us with your requirements. We advise you comprehensively and competently.
Tel.: +49 (0) 7381 186-8902 | **E-Mail:** textiltechnik@genkinger.de | www.genkinger.de

GENKINGER
MATERIAL HANDLING

GENKINGER
MATERIAL HANDLING

EE-DKHUM 20...30



Tragfähigkeit
2000 kg bis 3000 kg

Einsatzbereich
- Transportieren und Einlegen von Voll- und Halbkettbäumen.
- Docken vom Dockenwickler abnehmen und auf den Boden oder z.B. auf Paletten abrollen.

Carrying capacity
2000 kg up to 3000 kg

Application
- *transport and mounting of full and half beams*
- *unloading big batches from batching motion and rolling off onto the floor or e.g. pallets*

Kombigerät für Kettbaum- und Dockentransport
Multi-purpose truck for transport of warp beams and big batches

EE-DKHUM 20...30



Mulde in Überrollhöhe
Cradle in overroll position



Absenken auf dem Boden
Lowering onto floor



Klappbare Mitfahrplattform
Foldable operators platform



Batteriewechselwagen
Battery change trolley

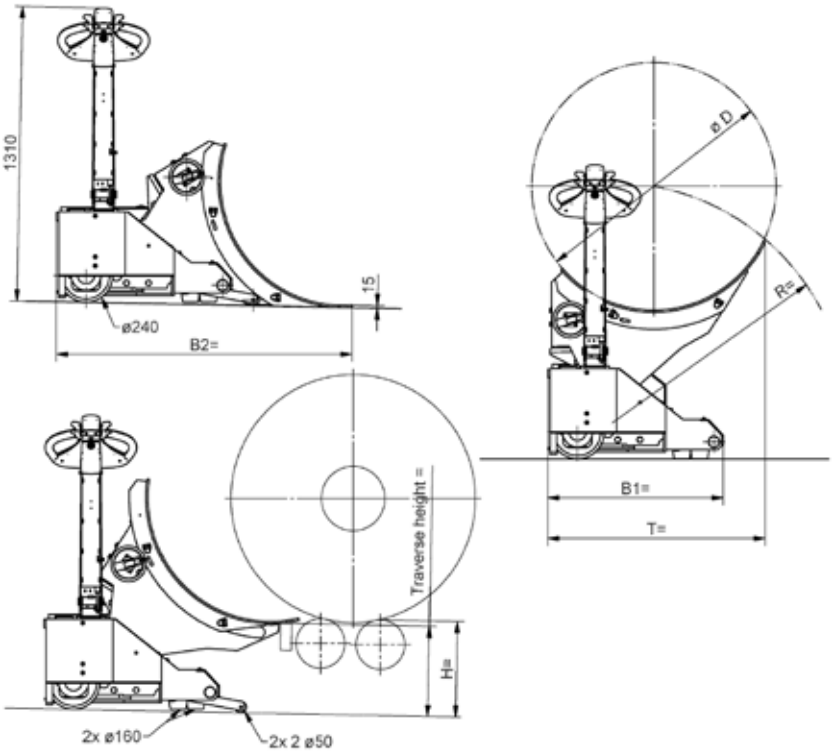

Technische Merkmale:
- Muldendurchmesser 1000/ 1250/ 1500 mm
- max Tragfähigkeit 2000/ 3000 kg
- min. Muldenlänge L = 1200/ 2500 mm

Vorteile:
- Ohne Einschränkung wie Muldenwagen EE-KHUM nutzbar
- Gefahrloses Überrollen der Docke vom Wickler und Abrollen auf den Boden
- Sicherheitsschaltung für Dockenwickler-Überrollhöhe

Anfrageangaben:
- ☐ Maschinenbreite MB
- ☐ Halb- und / oder Vollkettbäume
- ☐ Max. Kettbaum-/ Dockendurchmesser
- ☐ Dockenwicklerhöhe
- ☐ Max. Dockengewicht

Technical features:
- *cradle diameter 1000/ 1250/ 1500 mm*
- *max. carrying capacity 2000/ 3000 kg*
- *min. cradle length L = 1200/ 2500 mm*

Advantages:
- *truck can be used without limitation such as cradle truck EE-KHUM*
- *safe rolling over of big batch from batch winder and rolling off onto the floor*
- *safety switching for roll over height of batching motion*

Specifications required in case of inquiry:
- ☐ *machine width MB*
- ☐ *half beams and / or full beams*
- ☐ *max. diameter of warp beam and / or big batch D*
- ☐ *height of batching motion*
- ☐ *max. weight of batch roll*

Kommen Sie mit Ihren Anforderungen auf uns zu. Wir beraten Sie gerne, individuell & kompetent.
Simply approach us with your requirements. We advise you comprehensively and competently.
Tel.: +49 (0) 7381 186-8902 | **E-Mail:** textiltechnik@genkinger.de | www.genkinger.de

GENKINGER
MATERIAL HANDLING



Fahrerlose Transportsysteme
Automated Guided Vehicle



Spinnkannen-Transporter
Spinning can transporte truck



Kettbaumtransport
Warp beam transport



Kettbaum in Hochlage
Warp beam in high position

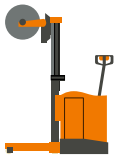

Eingezogene Kette
Pattern trucks

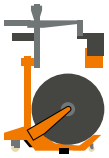

Warenbaum / Docken
Fabric transport



Vorwerk, Ausrüstung, Lager
Preparation, Finishing, Storage



Umlauflager
Paternoster

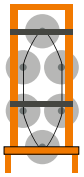

Wirkerei
Knitting



GENKINGER
MATERIAL HANDLING

HR 25



Tragfähigkeit
- Hublast 2500 kg
- Anhängelast 5000 kg

Einsatzbereich
- Der HR 25 ist speziell für den Transport von A-Rahmen geeignet bzw. für Wagen, die mittels Kugelkopf transportiert werden z.B. Teilbaum Montagegestell TM (D), Palettenwagen, Färbekessel.

Carrying capacity
- *lifting capacity 2500 kg*
- *trailing capacity 5000 kg*

Application
- *The HR 25 is designed for transport of A-frames or other trucks transported by means of spherical head, e.g. sectional beam assembling rack TM (D), pallet trucks, dye kettles.*

Hydraulischer Hubroller
Hydraulic lifting trolley

Kompakt und kraftvoll
Small-sized and powerful

HR 25



Niedrige Bauweise und damit optimaler Einschlagwinkel

Low overall height and thus optimum degree of lock



Feststellbremse

parking break

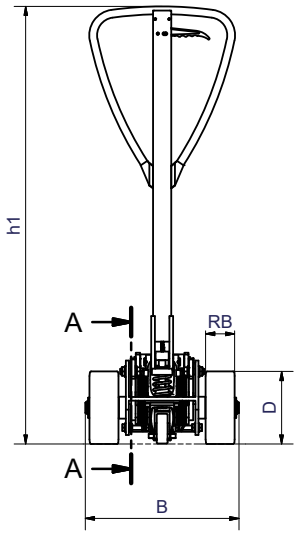

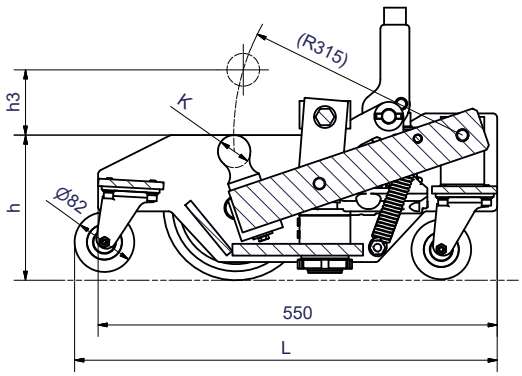

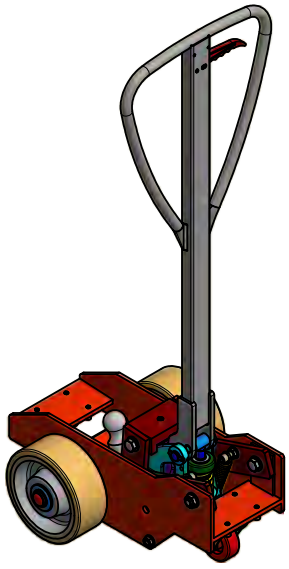

Vorteile:
- Bauhöhe ist an Standard-Kaulen angepasst, d.h. niedrige Bauweise und damit optimaler Einschlagwinkel
- Kugelkopf auswechselbar für unterschiedliche Anfangshöhen und Kugelkopfdurchmesser
- robuste Konstruktion für langlebigen Einsatz

Technische Merkmale:
- Hubkraft 2500 kg
- große Polyurethan-Räder für leichten Lauf
- Lenken, Heben und Senken durch Deichsel
- gehärteter Kugelkopf

Anfrageangaben:
- ☐ Anfangshöhe 200 mm oder 230 mm
- ☐ Durchmesser Kugelkopf 45 mm oder 40 mm
- ☐ Feststellbremse

Advantage:
- *overall height ist adjusted to standard A-frames, i.e. low overall height and thus optimum degree of lock*
- *exchangeable spherical head for different initial heights and diameters of spherical head*
- *robust construction for long life use*

Technical features:
- *lifting capacity 2500 kg*
- *large polyurethane wheels for easy running*
- *steering, lifting and lowering by means of drawbar*
- *hardened ball head*

Specifications required in case of inquiry:
- ☐ *initial height 200 mm or 230 mm*
- ☐ *diameter of spherical head 45 mm or 40 mm*
- ☐ *parking brake*

Kommen Sie mit Ihren Anforderungen auf uns zu. Wir beraten Sie gerne, individuell & kompetent.
Simply approach us with your requirements. We advise you comprehensively and competently.
Tel.: +49 (0) 7381 186-8902 | **E-Mail:** textiltechnik@genkinger.de | www.genkinger.de

GENKINGER MATERIAL HANDLING

GENKINGER
MATERIAL HANDLING

EGS 10



Tragfähigkeit
- Hubkraft 1000 kg
- Anhängelast 2000 kg

Einsatzbereich
- Anheben und Schleppen von Anhängern, z.B. A-Rahmen in der Färberei, Rollplatten.

Carrying capacity
- *lifting capacity 1000 kg*
- *trailing load 2000 kg*

Application
- *lifting and hauling of trailers, e.g. A-frames in the dyeing plant, wheeled plates.*

Elektro-Schlepper
Electric tractor

Ein kraftvoller Helfer
Powerful assistant

EGS 10



Einsatz mit Kaulenwagen
Transport of A-frames

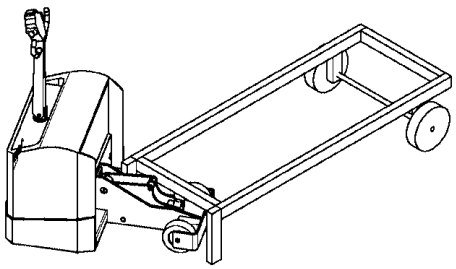

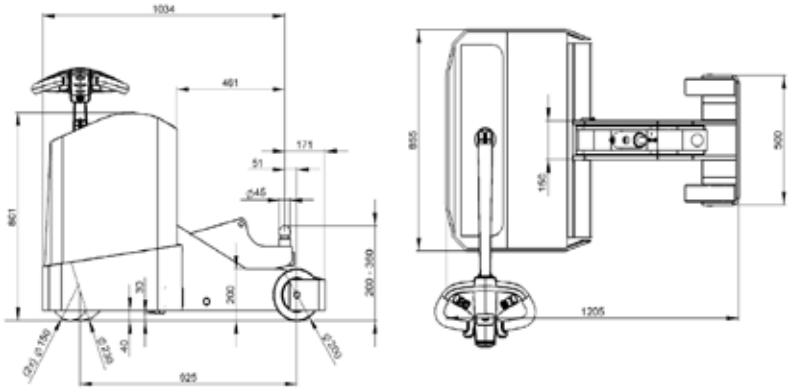

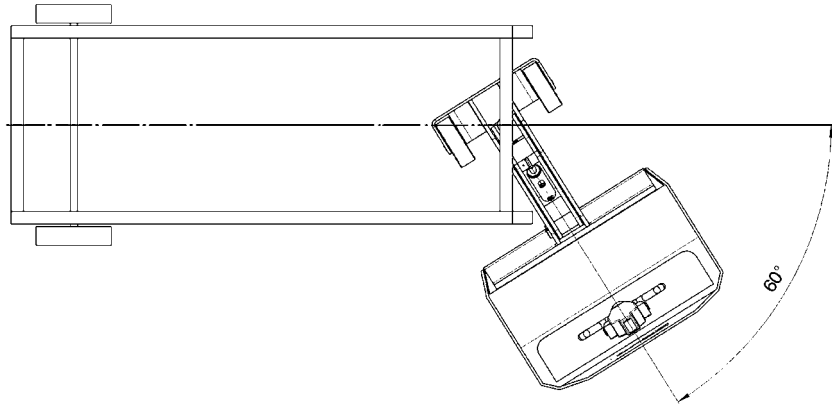

Technische Merkmale:

- Batteriekapazitäten: 24V/240Ah als Standard, bei größerer Baulänge auch 24V/320Ah möglich
- Elektrohydraulischer Hub über zwei kW–Hydraulik-aggregat
- Ein Polyurethan-Antriebsrad Ø 230 mm und ein robuster, leistungsstarker 0,6 kW Antriebsmotor sorgen für eine optimale Traktion
- Drehstromsteuerung mit stufenlos regelbarer Fahrgeschwindigkeit
- Batteriekontroller mit Betriebsstunden-zähler
- Gehärteter Kugelkopf

Vorteile:

- Gute Wendigkeit und großer Einschlag-winkel durch tailliertes Fahrwerk
- Kippsicherheit durch stabile seitliche Stützrollen
- Optional mit Batterierollenbahn für einfachen seitlichen Batteriewechsel

Anfrageangaben:

- ☐ Max. Hub- bzw. Anhängelast
- ☐ Batteriewechsel über Batterierollenbahn und Batteriewechselgestell

Technical features:

- *battery capacities of 24V/240Ah as a standard feature; in case of larger overall length also 24V/320Ah possible*
- *electrohydraulic lift by means of 2 kW hydraulic aggregate*
- *polyurethane drive wheel Ø 230 mm and a robust, powerful 0,6 kW drive motor guarantee optimum traction*
- *three-phase control system with smoothly adjustable travelling speed*
- *battery controller with operation hours counter.*
- *hardened ball head*

Advantages:

- *excellent manoeuvrability and large angle of lock thanks to waisted carriage*
- *tilt resistance thanks to large lateral supporting rollers*
- *as an option also available with roller track for easy lateral battery change*

Specifications required in case of inquiry:

- ☐ *max. lifting capacity respectively trailing load*
- ☐ *battery change by means of roller track and battery change frame*

Kommen Sie mit Ihren Anforderungen auf uns zu. Wir beraten Sie gerne, individuell & kompetent.
Simply approach us with your requirements. We advise you comprehensively and competently.

Tel.: +49 (0) 7381 186-8902 | **E-Mail:** textiltechnik@genkinger.de | www.genkinger.de

GENKINGER
MATERIAL HANDLING

GENKINGER
MATERIAL HANDLING

EGS 40...70



Tragfähigkeit
- Hubkraft 4000 kg
- Anhängelast 7000 kg

Einsatzbereich
- Anheben und Schleppen schwerer Anhänger, z.B. A-Rahmen in der Färberei, Kettbaum- und Docken transportwagen, Rollplatten.
- Ziehen von Anhängern.
- Auch für Steigungen geeignet.
- Zum Rangieren und für kleine Transport strecken als Gehgerät, für längere Distanzen als Sitzgerät.

Carrying capacity
- *lifting capacity 4000 kg*
- *trailing load 7000 kg*

Application
- *lifting and hauling heavy trailers, e.g. A-frames in the dyeing plant, warp beam and cloth batch transport truck, wheeled plates.*
- *hauling of trailers.*
- *suitable also for inclines.*
- *for moving and for short transport distances as pedestrian truck, for longer distances as rider-seated truck.*

Elektro-Schlepper
Electric-tractor

Robuster Elektroschlepper
Robust electric tractor

EGS 40...70



Verwendung als Gehgerät
Usable as walkie-tractor



Anheben mit Hubkugel
Lifting with ball head

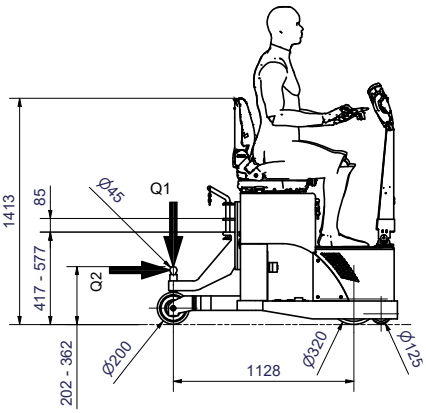

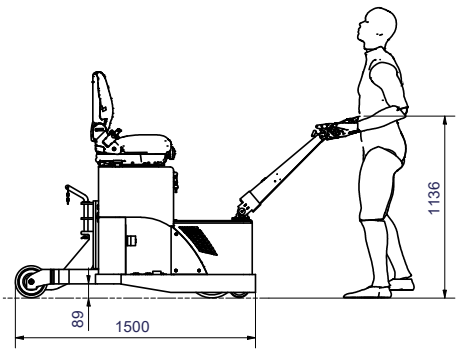

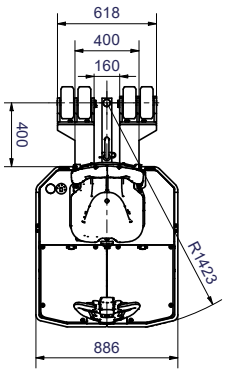

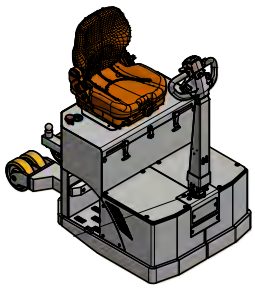

Type	Lifting capacity	Trailing load	Battery
EGS 40	2000 kg	4000 kg	3PzS240Ah
EGS 70	4000 kg	7000 kg	4PzS460Ah

Technische Merkmale:
- Hubkraft 2000 kg und Anhängelast 4000 kg bei EGS 40
- Hubkraft 4000 kg und Anhängelast 7000 kg bei EGS 70
- Batteriekapazität: EGS: 40 24V/240Ah, EGS 70: 24V/460Ah
- Ein großes Antriebsrad und ein robuster, leistungsstarker AC-Antriebsmotor sorgen für eine optimale Traktion
- Stufenlos regelbare Fahrgeschwindigkeit.
- Batteriekontroller mit Betriebs-stundenzähler
- gehärteter Kugelkopf

Vorteile:
- Gute Wendigkeit und großer Einschlag-winkel durch tailliertes Fahrwerk
- Ergonomischer Fahrersitz
- Kippsicherheit durch große seitliche Stützrollen
- Optional mit Batterierollenbahn für einfachen seitlichen Batteriewechsel

Anfrageangaben:
- ☐ Max. Hubkraft bzw. Anhängelast
- ☐ Batteriegröße
- ☐ Batteriewechsel über Batterierollenbahn und Batteriewechselgestell
- ☐ Mit / ohne Fahrersitz

Technical features:
- *lifting capacity 2000 kg and trailing load 4000 kg for EGS 40*
- *lifting capacity 4000 kg and trailing load 7000 kg for EGS 70*
- *battery capacity: EGS 40: 24V/240Ah, EGS 70: 24V/460Ah*
- *a large drive wheel and a robust, powerful AC-drive motor guarantee best traction*
- *smoothly adjustable travelling speed*
- *battery controller with operation hours counter*
- *hardened ball head*

Advantages:
- *excellent manoeuvrability and large angle of lock thanks to waisted carriage*
- *ergonomic driver seat*
- *tilt resistance thanks to large lateral supporting rollers*
- *as an option also available with battery roller track for easy lateral battery change*

Specifications required in case of inquiry:
- ☐ *max. lifting capacity respectively trailing load*
- ☐ *battery capacity*
- ☐ *battery change by means of roller track and battery change frame*
- ☐ *with or without driver seat*

Kommen Sie mit Ihren Anforderungen auf uns zu. Wir beraten Sie gerne, individuell & kompetent.
Simply approach us with your requirements. We advise you comprehensively and competently.
Tel.: +49 (0) 7381 186-8902 | **E-Mail:** textiltechnik@genkinger.de | www.genkinger.de

GENKINGER
MATERIAL HANDLING

GENKINGER
MATERIAL HANDLING

EFS 40...70



Tragfähigkeit
- Hubkraft 4000 kg,
- Anhängelast 7000 kg

Einsatzbereich
- Anheben und Transportieren von Dockengestellen,Rollplatten
- Ziehen von Anhänger aller Arten
- Schneller und ermüdungsfreier Transport über größere Strecken

Carrying capacity
- *lifting capacity 4000 kg*
- *trailing load 7000 kg*

Application
- *Lifting and transporting batch frames, wheeled plates*
- *Pulling all kind of trailers*
- *Quick and fatique-proof transport over longer distances*

Quersitz-Elektro-Schlepper
Electric tractor with cross seat

Schnell und sicher für lange Strecken
Fast and safe for long distances

EFS 40...70





Fahrerkomfort:
- hydraulisch gedämpfter Komfort-Fahrersitz
- neigungsverstellbare Fußauflage
- Sicherheits-Fußschalter
- in großem Bereich verstellbarer Fahrersitz
- niedrige Einstiegshöhe

Driver's comfort:
- *hydraulically dampened comfort driver's seat*
- *angle adjustable foot support*
- *safety foot switch*
- *driver's seat adjustable in a large range*
- *low access height*

Viele Bedienvorteile:
- Batteriecontroller mit Wartungsinfomationen
- Armauflage zur Ermüdungsreduzierung
- Klemmhalter für Notizblock
- Schreibzeugablage
- Getränkehalter
- Mini-Lenkrad mit Kurbel

A lot of advantages for operation:
- *battery controller with maintenance information*
- *arm support to reduce operator fatigue*
- *tool holder for notepad*
- *deposit of writing utensils*
- *cup holder*
- *mini-steering-wheel with crank*

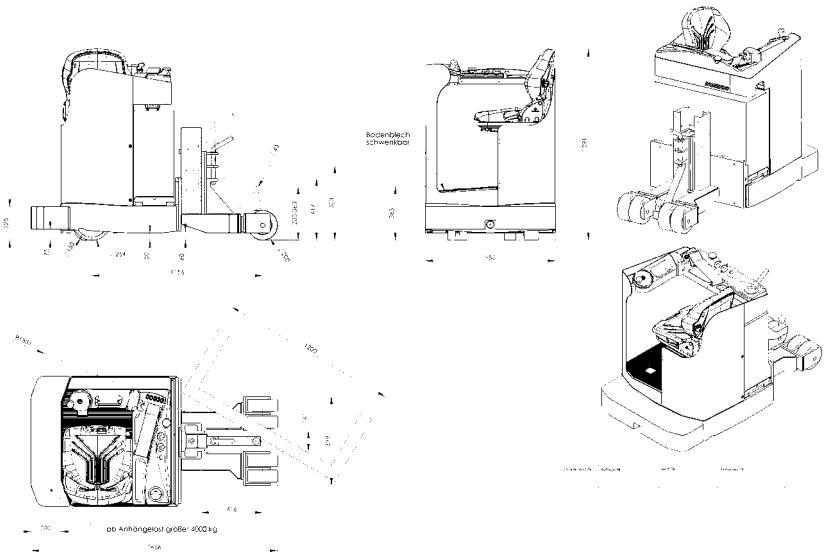

Technische Merkmale:
- Hubkraft 2000 kg und Anhängelast 4000 kg bei EFS 40
- Hubkraft 4000 kg und Anhängelast 7000 kg bei EFS 70
- Batteriekapazität 24V/240Ah, alternativ 24V/460Ah bei beiden Typen möglich
- Hohe Fahrgeschwindigkeit von bis zu 8 km/h unter Last bzw. 11 km/h ohne Last
- Niedrige Einstiegshöhe für schnelles Besteigen des Geräts
- Variable Plattformhöhe für kleine und große Personen
- Tailliertes Fahrwerk für großen Einschlagwinkel
- Kurze Vorbaulänge für günstigen Wenderadius
- Schnelle Batteriewechselmöglichkeit für 24h Dauerbetrieb
- Drehstromantrieb mit Rückgewinnnung der Bremsenergie
- Wartungsarm, da die Antriebs- und Lenkmotoren bürstenlos sind
- Servolenkung
- gehärteter Kugelkopf

Anfrageangaben:
- ☐ Kugelkopfdurchmesser
- ☐ Hub- und Anhängelast
- ☐ Einsatzprofil

Technical features:
- *lifting capacity 2000 kg and trailing load 4000 kg for EFS 40*
- *lifting capacity 4000 kg and trailing load 7000 kg for EFS 70*
- *battery capacity 24V/240Ah, alternatively 24V/460Ah available for both types*
- *High travelling speed of up to 8 km/h with load respectively 11 km/h without load*
- *Low access height to be able to quickly get onto the truck*
- *Variable height of platform for small and tall persons*
- *Waisted carriage for large angle of lock*
- *Short length of front part enables convenient turning circle*
- *Possibility of quick battery change for 24 h continuous working*
- *Three-phase current drive with recuperation of braking energy*
- *Low-maintenance truck thanks to driving and steering motors without brushes*
- *Power steering*
- *hardened ball head*

Specifications required in case of inquiry:
- ☐ *diameter of ball head*
- ☐ *lifting and trailing load*
- ☐ *description of application*

Kommen Sie mit Ihren Anforderungen auf uns zu. Wir beraten Sie gerne, individuell & kompetent.
Simply approach us with your requirements. We advise you comprehensively and competently.

Tel.: +49 (0) 7381 186-8902 | **E-Mail:** textiltechnik@genkinger.de | www.genkinger.de

GENKINGER
MATERIAL HANDLING

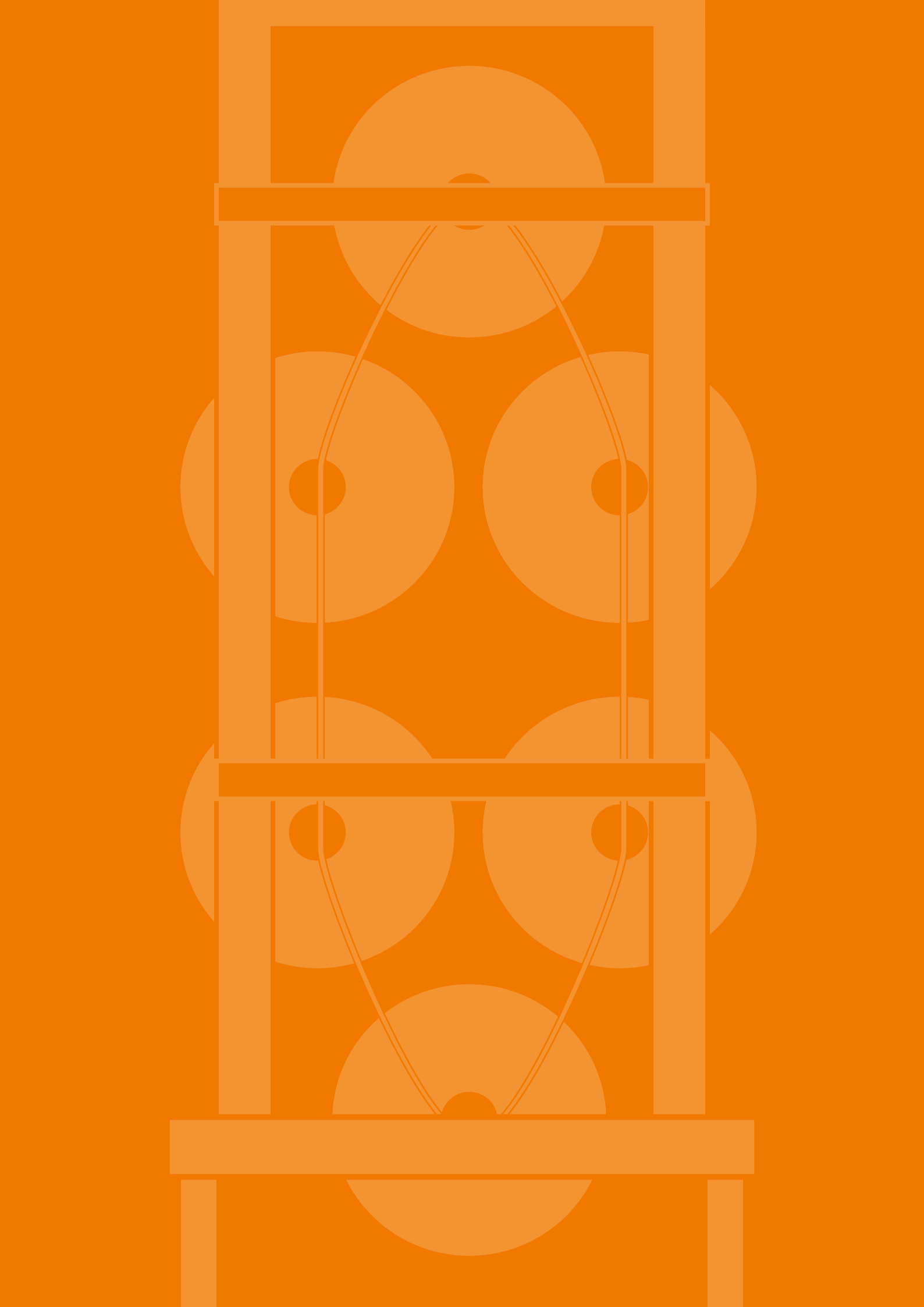

Fahrerlose Transportsysteme
Automated Guided Vehicle



Spinnkannen-Transporter
Spinning can transporte truck



Kettbaumtransport
Warp beam transport



Kettbaum in Hochlage
Warp beam in high position

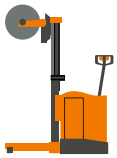

Eingezogene Kette
Pattern trucks

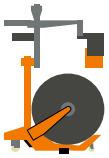

Warenbaum / Docken
Fabric transport



Vorwerk, Ausrüstung, Lager
Preparation, Finishing, Storage



Umlauflager
Paternoster

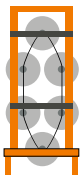

Wirkerei
Knitting



KLS



Einsatzbereich

- Dynamische Lagersysteme, die Ware zum Bedienpersonal, in Arbeitshöhe, auf Knopfdruck bringen
- Umlaufende Querträger nehmen die einzulagernden Güter auf

Application

- *dynamic storage systems to bring the goods to the operator in working height at the push of a button*
- *rotating square carrier take up the goods to be stored*

Kettbaum Lagersystem
Warp beam storage system



Ausführung als Schaft-Lager
Execution for storing harness frames



Entnahme aus dem Paternoster
Unloading the carousel

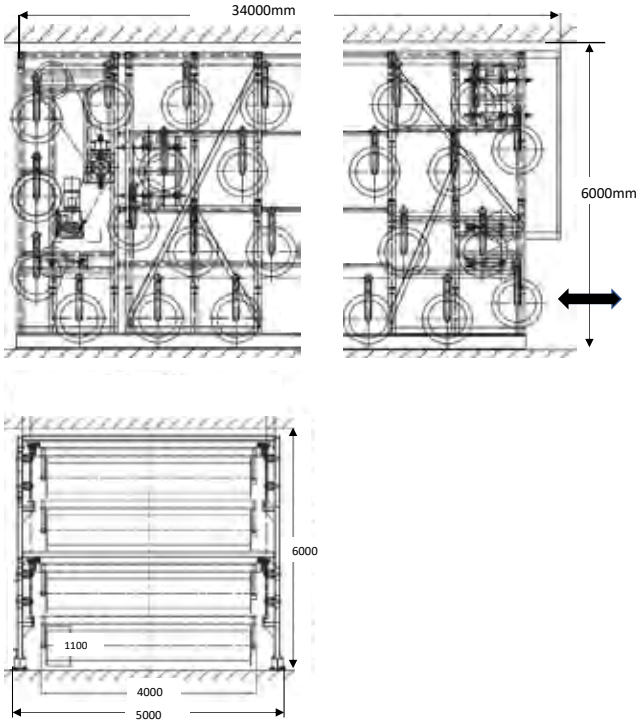

Vorteile:
- gefertigt nach ihren Gegebenheiten
- auch über mehrere Stockwerke, mit mehreren Bedienstellen
- Be- und Entladung des Paternosters von vorn und hinten
- solide, bedienerfreundlich und wartungsarm
- optimale Nutzung der Hallenhöhe
- die Zugriffszeiten auf das Lagergut verringern sich
- geringeres Unfallrisiko für Mitarbeiter
- manuell Steuerung oder Vorwahlsteuerung

Anfrageangaben:
- ☐ Hallen-Layout
- ☐ Anzahl der einzulagernden Kettbäume
- ☐ min. und max. Kettbaumdurchmesser D
- ☐ max. Kettbaumscheibenabstand
- ☐ max. Kettbaumrohrlänge
- ☐ max. Kettbaumgewicht

Advantages:
- *designed according to your structural conditions*
- *even over several floor levels with several operator sections*
- *loading and unloading of carousel from front and back*
- *robust, user friendly and low maintenance*
- *optimum use of ceiling height*
- *access times are reduced*
- *low accident risk for the operator*
- *manual control or preselection control*

Specifications required in case of inquiry:
- ☐ *Hall layout*
- ☐ *number of warp beams to be stored*
- ☐ *min. and max. warp beam diameter D*
- ☐ *max. warp beam flange distance*
- ☐ *max. warp beam tube length*
- ☐ *max. warp beam weight*

Kommen Sie mit Ihren Anforderungen auf uns zu. Wir beraten Sie gerne, individuell & kompetent.
Simply approach us with your requirements. We advise you comprehensively and competently.

Tel.: +49 (0) 7381 186-8902 | **E-Mail:** textiltechnik@genkinger.de | www.genkinger.de

GENKINGER
MATERIAL HANDLING



Fahrerlose Transportsysteme
Automated Guided Vehicle



Spinnkannen-Transporter
Spinning can transporte truck



Kettbaumtransport
Warp beam transport



Kettbaum in Hochlage
Warp beam in high position

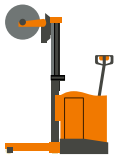

Eingezogene Kette
Pattern trucks

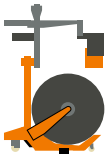

Warenbaum / Docken
Fabric transport



Vorwerk, Ausrüstung, Lager
Preparation, Finishing, Storage



Umlauflager
Paternoster

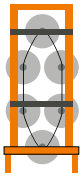

Wirkerei
Knitting



GENKINGER
MATERIAL HANDLING

TMD 25



Tragfähigkeit
2500 kg

Carrying capacity
2500 kg

Einsatzbereich
- Montage und Transport von Teilkettbäumen.

Application
- *Assembling and transporting sectional warp beams.*

Teilbaum-Montagegestell (drehbar)
Sectional beam assembling rack (rotating)

Leichte Montage von Teilkettbäumen
Easy assembling of sectional beams

TMD 25



Teilkettbäumen beladen mit KHRW
Loading of sectional warp beams with KHRW



Ausrichten der Teilkettbäume durch Drehen und Verschieben
Positioning of sectional warp beams by turning and moving



Einführen des Kettbaumrohrs
mounting of warp beams tube



Transport mit HR 25
Transport with HR 25

Technische Merkmale:
- Variabel für unterschiedliche Anzahl von Teilkettbäumen
- Beladen der Teilkettbäume durch KHRW
- Transportieren durch HR 25 oder EGS

Vorteile:
- exakte Längsausrichtung und Drehbarkeit der Teilkettbäume zur leichten Rohreinführung. Dies ist speziell bei Teilkettbäumen mit Passfedernut wichtig.
- Längsverschiebbarkeit der Teilkettbäume auf leichtgängigen Laufwagen
- mühelose Drehbarkeit der Teilkettbäume

Anfrageangaben:
- Anzahl und Abmessungen der Teilkettbäume
- Min. und max. Arbeitsbreite

Technical features:
- *variability for different numbers of sectional beams*
- *loading of sectional beams by means of KHRW*
- *Transport by means of HR 25 or EGS*

Advantages:
- *precise longitudinal alignment and rotatability of sectional warp beams for easy mounting of warp beam tube. This is very important for beams with key.*
- *sectional beams are shiftable on easy running carriages*
- *effortless rotatability of sectional beams*

Specifications required in case of inquiry:
- *number and dimensions of sectional beams*
- *Min. / max. nominal width*

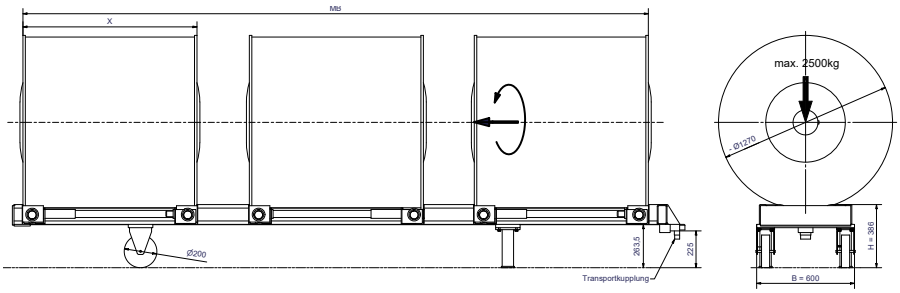

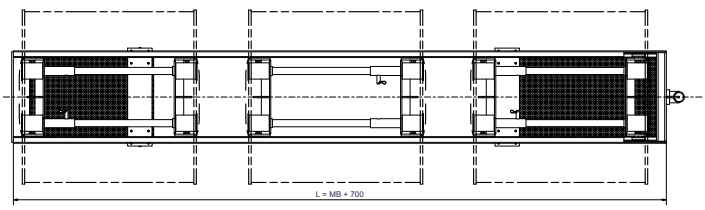

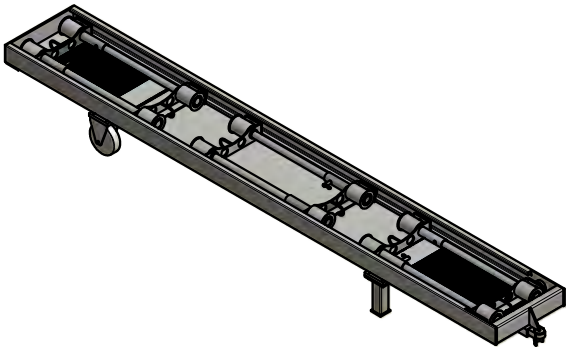

Kommen Sie mit Ihren Anforderungen auf uns zu. Wir beraten Sie gerne, individuell & kompetent.
Simply approach us with your requirements. We advise you comprehensively and competently.
Tel.: +49 (0) 7381 186-8902 | **E-Mail:** textiltechnik@genkinger.de | www.genkinger.de

GENKINGER
MATERIAL HANDLING

GENKINGER
MATERIAL HANDLING

EE-KHHG 15



Tragfähigkeit
1500 kg

Einsatzbereich
- Einlegen vormontierter Kettbäume in Wirk- und Raschelmaschinen, sowie Kettenstühlen, mit Gurten.
- Übereinanderliegende Kettbäume werden mit Greifern am Kettbaumrohr aufgenommen.

Carrying capacity
1500 kg

Application
- *Mounting pre-assembled warp beams in knitting and Raschel machines as well as warp knitting machines, with belts.*
- *Warp beams positioned one above the other are picked up by means of grippers at the warp beam tube.*

Elektro-Kettbaum-Hochhubwagen
Electrically powered warp beam high lift truck

Kettbaum-Hochhub für enge Gänge
Warp beam high lift for narrow aisles

EE-KHHG 15



Verstellbare Gurte mit Sicherheits-Einhängehaken
Adjustable belts with saftey hang-in hooks



Gerät ist vorbereitet für ein optionales Wechselbatteriesystem
Truck is prepared for an optional battery change system

Technische Merkmale:

- Schmale Transportbreite.
- sehr wendiges Fahren durch kurze Gerätebauform
- Servolenkung
- Motorische Seitenverschiebung zum exakten Kettbaumpositionieren
- Wartungsfreie Gel-Batterien 24V/160Ah
- Batteriewechselsystem für kontinuierlichen Dauereinsatz
- verstellbare Hebegurte für unterschiedliche Kettbaumdurchmesser

Anfrageangaben:

- ☐ Maschinenhersteller und -typ
- ☐ min. und max. Kettbaumdurchmesser D
- ☐ Nennbreite MB
- ☐ max. Gewicht
- ☐ Zeichnung der Wirkmaschine

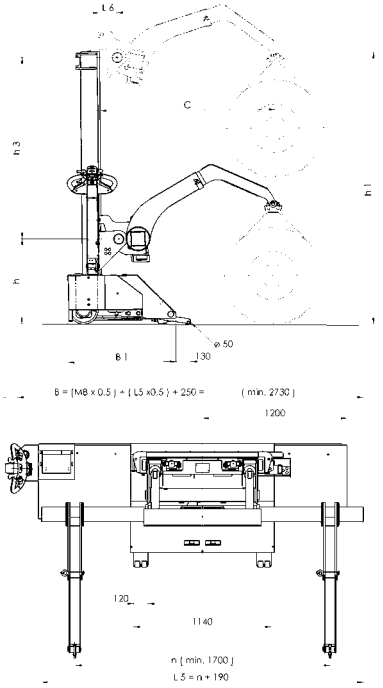

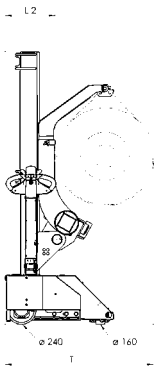

Option: Tragschiene mit verschiebbaren Gurten
Option: *Take up rod with adjustable belts*

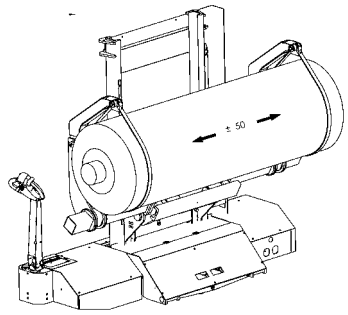

Technical features:

- *narrow transport width*
- *very easy to manoeuvre thanks to short design*
- *power steering*
- *electric side-shift for exact positioning of the warp beam*
- *maintenance-free gel batteries 24V/160Ah*
- *battery change system for continuous operation*
- *adjustable lifting belts for different warp beam diameter*

Specifications required in case of inquiry:

- ☐ *producer and type of the knitting machine*
- ☐ *minimum and maximum warp beam diameter D*
- ☐ *nominal width MB*
- ☐ *maximum weight*
- ☐ *layout of knitting machine*

	h	h1	h3	Hubhöhe lifting height	B1	T	L2	L6
single mast	700	2250	1500	2200	895	D + 420	420	170
teleskopic mast	750	1600	1650	2400	895	D + 435	435	170
		1900	2250	3000	895	D + 435	435	170
		2150	2750	3500	975	D + 490	490	170

EE-WH 20...30...40



Tragfähigkeit
2000 kg, 3000 kg oder 4000 kg

Einsatzbereich
- Einlegen vormontierter Kettbäume in Wirk- und Raschelmaschinen, sowie Kettenstühlen, mit Gurten.
- Übereinanderliegende Kettbäume werden mit Greifern am Kettbaumrohr aufgenommen.

Carrying capacity
2000 kg, 3000 kg or 4000 kg

Application
- *Mounting pre-assembled warp beams in knitting and Raschel machines as well as warp knitting machines, with belts.*
- *Warp beams positioned one above the other are picked up by means of grippers at the warp beam tube.*

Elektro-Wirkerei-Hochhubwagen
Electrically powered high lift truck for knitting mills

EE-WH 20...30...40



Option: Zusatzgreifer Einlegen der Kettbäume mit Greifern

Option: *additional grippers Mounting of the warp beams by means of grippers*



Option: Fernsteuerung Kabel- oder Funkfernsteuerung der Bewegungen

Option: *remote control Cable or wireless remote control of the motions*



Verstellbare Gurte mit Sicherheits-Einhängehaken

Adjustable belts with safety hang-in hooks

Technische Merkmale:

- Schmale Transportbreite für enge Gangverhältnisse
- Raumsparendes Einschwenken der Kettbäume durch Knickarmsystem
- Große Reichweite zum Kettbaumeinlegen
- Die gekoppelte Lenkung erlaubt gute Kurvenfahrt
- Kraftvolles Hyraulikaggregat mit feinfühliger Steuerung der Hub- und Schwenkbewegungen, sowie der teleskopierenden Stützfüße.

Anfrageangaben:

- Maschinenhersteller und -typ
- min. und max. Kettbaumdurchmesser D
- Nennbreite MB
- max. Gewicht
- Zeichnung der Wirkmaschine

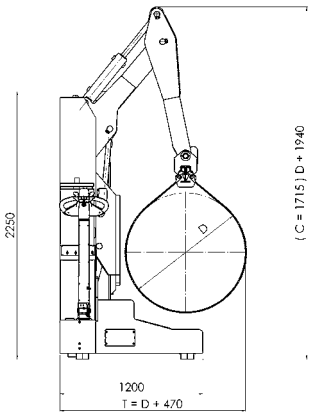

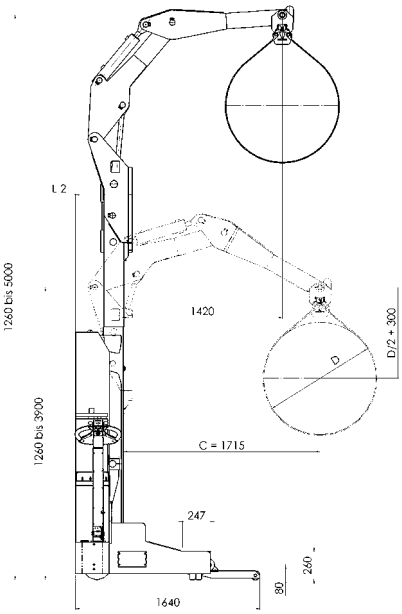

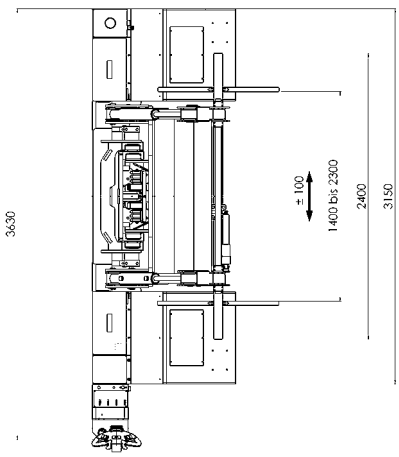

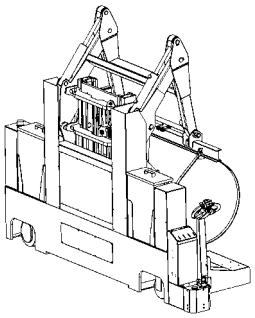

Technical features:

- *narrow transport width for restricted aisle conditions*
- *Space-saving swiveling-in of the warp beam thanks to articulated arms*
- *large reach for warp beam mounting*
- *the coupled steering enables well driving in curves*
- *powerful hydraulic aggregate with smooth control of the lifting and lowering motions as well as the telescopic supporting legs*

Specifications required in case of inquiry:

- *type and producer of the knitting machine*
- *min. and max. warp beam diameter D*
- *nominal width MB*
- *max. weight*
- *layout of knitting machine*

GENKINGER
MATERIAL HANDLING

WHM 5...10



Tragfähigkeit
500 kg bis 1000 kg

Einsatzbereich
- Warenbaumentnahme von der Aufwicklung.
- Abrollen der Warenbäume auf den Arbeitstisch.
- Ablegen in Lagerregale.
- Folienrollenhandling.

Carrying capacity
500 kg up to 1000 kg

Application
- *Unloading fabric beams from the winding device.*
- *Rolling off the fabric beam onto the working table.*
- *Putting down in the storing rack.*
- *Foil roll handling.*

Warenbaum-Hochhubwagen
Fabric beam high lift truck

WHM 5...10



Option: Abklappbare Muldenkante.
Sie erleichtert das Abrollen bei schweren und hartgewickelten Rollen

Option: *Hinged cradle front edge,enabels easy rolling over heavy and hard-wound rolls*



Option: Rohrgreifer
Für berührungsempfindliche Rollen

Option: *Tube grippers for touch-sensitive rolls*



Option: Muldenklappe für Transportsicherung, Betätigung durch Handhebel mit Raste

Option: *Cradle flap for transportation lock, manually operated via hand lever with notch*



Option: Batterieelektrischer Hub mit integriertem Ladegerät

Option: *Battery electric lift with incorporated charger*

Technische Merkmale:
- Muldendurchmesser 600 mm
- Fußpumpe mit automischer Schnellhubbewegung
- Fußbetätigtes Leitrad für gefahrlose Bedienung

Anfrageangaben:
- ☐ max. Warenbaumdurchmesser D
- ☐ max. erforderliche Hubhöhe
- ☐ max. Warenbaumgewicht
- ☐ Warenbaumlänge

Technical features:
- *cradle diameter 600 mm*
- *foot pump with automatic quick lift motion*
- *foot actuated guide wheel for safe operation*

Specifications required in case of inquiry:
- ☐ *max. fabric beam diameter D*
- ☐ *max. lifting height required*
- ☐ *max. fabric beam weight*
- ☐ *fabric beam length*

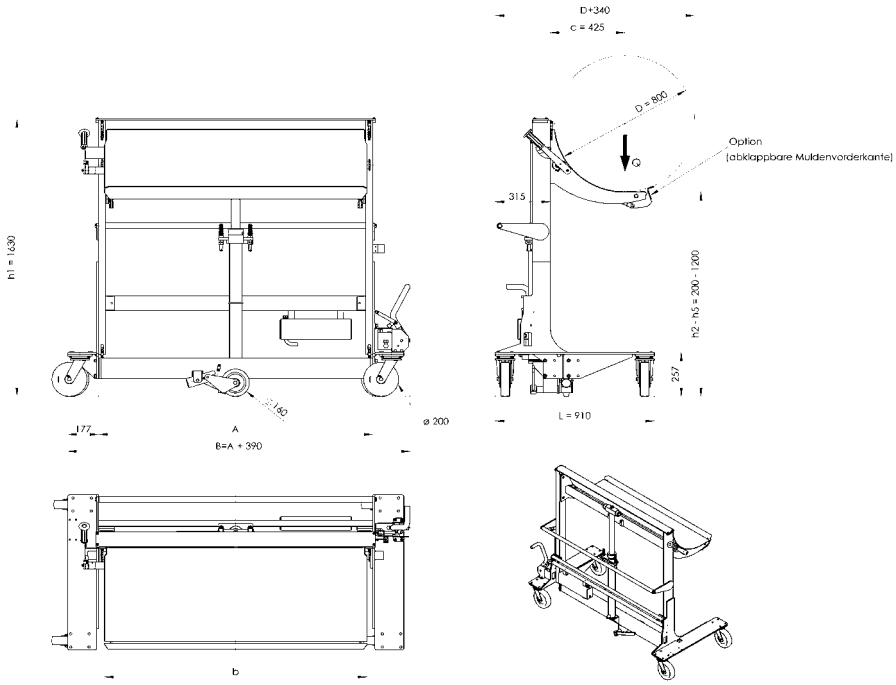

Kommen Sie mit Ihren Anforderungen auf uns zu. Wir beraten Sie gerne, individuell & kompetent.
Simply approach us with your requirements. We advise you comprehensively and competently.
Tel.: +49 (0) 7381 186-8902 | **E-Mail:** textiltechnik@genkinger.de | www.genkinger.de

GENKINGER MATERIAL HANDLING

GENKINGER
MATERIAL HANDLING

B-WHM 3



Tragfähigkeit
300 kg

Einsatzbereich
- Transport von Stoff- und Folienrollen, Schablonen sowie Stoffrollen aus Wirk-, Raschel- und Druckmaschinen.
- Abnehmen von Docken aus dem Dockenwickler.

Carrying capacity
300 kg

Application
- *transport of fabric and foil rolls, as well as pattern, from knitting, Raschel and printing machines.*
- *unloading batches from batch winder.*

Rollen-Hochhubwagen mit batterieelektrischem Hub
High lift track with battery-electric lifting motion

Rollen leicht und sicher transportieren
Safe and easy transport of rolls

B-WHM 3



Einfache und bequeme Bedienung
Easy and effortless to handle



schmale Transportbreite
Narrow transport width

Technische Merkmale:
- Batterieelektrischer Hub
- Prismatische Mulde bis Ø 800 mm
- Geringes Eigengewicht
- Beidseitige Lenkrollenfixierung
- Polyamid-Leichtlaufräder, abriebfrei
- Ergonomischer Schiebebügel
- Schmaler Längstransport
- Externes Ladegerät für 230 V-Netzanschluss

Vorteile:
- Auch kleine Rollendurchmesser liegen stabil in der Mulde
- Einfache und bequeme Bedienung

Optionen:
- Muldendurchmesser bis Ø 1000 mm
- Größere Muldenlänge
- 50 mm niedrigeres Fahrwerk / Anfangshöhe

Anfrageangaben:
- ☐ Abweichende Netzspannung
- ☐ Max. Rollendurchmesser D
- ☐ Max. Rollengewicht

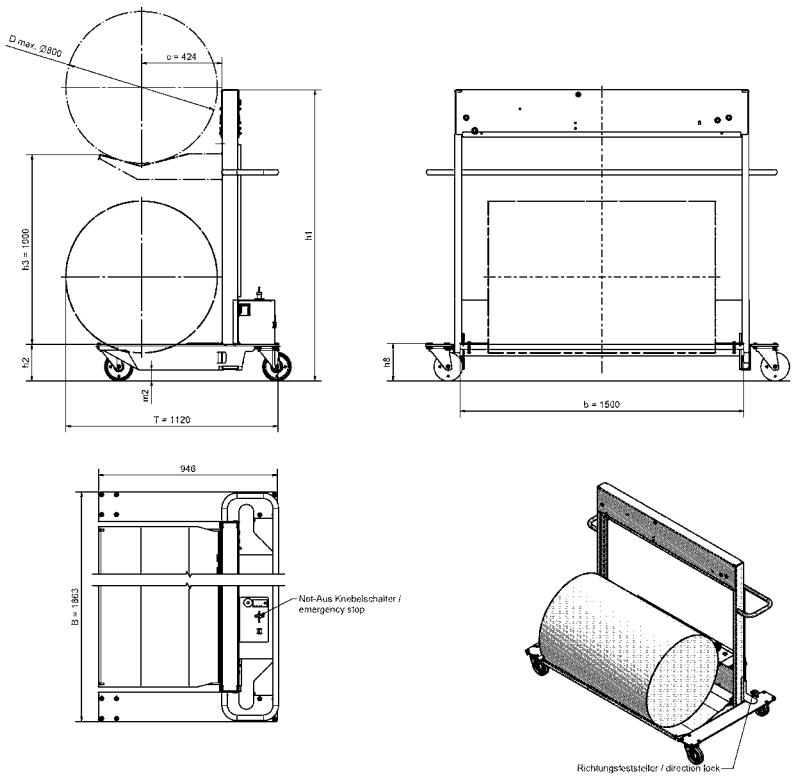

Technical features:
- *battery-electric lifting motion*
- *prismatic cradle up to Ø 800 mm*
- *low self-weight*
- *fixable castor wheels at both sides*
- *easy running polyamide wheels, not marking*
- *ergonomically designed push bar*
- *narrow transport width*
- *separate charger for 230 V power supply*

Advantages:
- *safe transport even for small rolls*
- *effortless and easy to handle*

Options:
- *cradle diameter up to Ø 1000 mm*
- *longer cradle*
- *50 mm lower carriage / cradle height*

Specifications required in case of inquiry:
- ☐ *different power supply*
- ☐ *max. roll diameter D*
- ☐ *max. roll weight*

Kommen Sie mit Ihren Anforderungen auf uns zu. Wir beraten Sie gerne, individuell & kompetent.
Simply approach us with your requirements. We advise you comprehensively and competently.
Tel.: +49 (0) 7381 186-8902 | **E-Mail:** textiltechnik@genkinger.de | www.genkinger.de

GENKINGER MATERIAL HANDLING

Genkinger GmbH
Albstraße 49
D-72525 Münsingen

Tel. +49 (0) 7381/186-8902
textiltechnik@genkinger.de
www.genkinger.de

GENKINGER
MATERIAL HANDLING